i D E A
projekt
produkt

conecto

Conecto Sp. z o.o.
Florentyna 25, 62-817 Żelazków
tel. +48 62 76 32 941
fax. +48 62 76 92 016
e-mail: biuro@profiledylatacyjne.com.pl

www.profiledylatacyjne.com.pl

conecto

профили для промышленных полов

2014/2015

i D E A
projekt
produkt

www.profiledylatacyjne.com.pl

conecto

iDEA
projekt
produkt

Уважаемые дамы и господа,

Учитывая потребности архитекторов, инвесторов и подрядчиков, мы создали системы для устройства и герметизации деформационных швов. Нам бы хотелось познакомить с нашим ассортиментом другие компании, работающие на рынке, и представить новые решения, основанные на приобретённом нами опыте в данной области. Мы открыты для общения, с целью наиболее полной адаптации наших систем к потребностям заказчиков, связанным со спецификой современной архитектуры. Помимо широкой линейки стандартных продуктов, мы всегда можем предложить техническое решение для объекта с индивидуальными тредованиями к устройство полов. Приглашаем Вас к сотрудничеству!

СОДЕРЖАНИЕ:

1. CONECTO DOWEL

2.КЛАССИЧЕСКИЕ ПРОФИЛИ
- a.Conecto Dowel 10NA40-5D
- b.Conecto Dowel 06NA40-5D

3.СИНУСОИДАЛЬНЫЕ ПРОФИЛИ
- a.Conecto Sinus 06NC50-4D
- b.Conecto Sinus 06NC110-5D

4.РЕМОНТНЫЕ ПРОФИЛИ
- a.Conecto Sinus 06NC50-R
- b.Conecto Sinus 08NC110-R
- c.Conecto HDS

5.ЗАМЕТКИ

CONECTO DOWEL

Система Conecto Dowel – это вариант исполнения деформационных швов пола, в котором фиксирующим элементом является стальной опорный лепесток, расположенный в специально изготовленном пластиковом корпусе, который обеспечивает свободное движение плит пола в горизонтальной плоскости (вдоль и поперёк шва), исключая вертикальное перемещение краев плит пола. Пластиковый корпус крепится гвоздями к несъёмной опалубке, а отверстие для стальногоопорного лепестка защищено лентой, что исключает попадание бетона в рабочее пространство пластикового корпуса. Пластиковые элементы усилены ребрами жесткости, во избежание их деформации в результате давления бетона (даже при большой толщине пола), что исключает проблемы при вводе стальных опорных лепестков. Пластиковые корпуса Conecto Dowel устанавливаются на деревянной опалубке на соответствующем расстоянии друг от друга, на высоте, равной половине толщины основания пола, перед их сборкой и заливкой пола. Сооружённые таким образом рабочие участки заливаются бетонным раствором, а после его полного схватывания, удаляются опалубка и ленты, защищающие корпус. Затем в пластиковые корпуса устанавливаются стальные опорные лепестки Conecto Dowel, после чего можно заливать следующий рабочий участок.

Система Conecto Dowel обеспечивает свободные горизонтальные перемещения плит пола и предотвращает их вертикальное смещение относительно друг друга с обеих сторон деформационного шва (вследствие усадки бетона, перепадов температуры, и т.п.), благодаря чему исключается основная причина образования неконтролируемых трещин.

рис. 1 - Пластиковый корпус

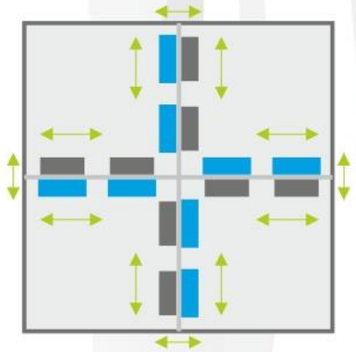

В таблице приведены предельные нагрузки (повреждение бетонного основания или деформация стального опорного лепестка) для раскрытия до 25 мм. Максимальные нагрузки рассчитаны согласно TR34 (редакция IV). Для других случаев просим обращаться в компанию Conecto.

Максимальная нагрузка кН/п.м. для C25/30			Ширина раскрытия шва [мм]					
conecto	К-во лепестков, шт.	Толщина лепестка, мм	0	5	10	15	20	25
10 NA 40	5D	8	210	155	117	92	75	62
10 NA 40	6D	8	252	186	140	110	90	74
10 NA 40	5D	6	156	105	74	56	44	36

Максимальная нагрузка кН/п.м. для C20/25			Ширина раскрытия шва [мм]					
conecto	К-во лепестков, шт.	Толщина лепестка, мм	0	5	10	15	20	25
10 NA 40	5D	8	190	144	112	89	73	61
10 NA 40	6D	8	228	173	134	107	88	73
10 NA 40	5D	6	143	99	71	55	44	36

CONECTO DOWEL
10NA40-5D

DOWEL 10NA-5D E

DOWEL 10NA-5D K

DOWEL 10NA-5D T

Деформационные швы используются в литых бетонных плитах для компенсации перемещений, которые имеют место в сегментах плит. Бетонные плиты подвержены воздействию различных внутренних и внешних сил. Повреждения появляются чаще всего на краях плит, вблизи соединений, в результате движения плит под воздействием нагрузок и деформаций. Соединение бетонных плит должно компенсировать их относительные (взаимные) горизонтальные перемещения, обычно являющиеся результатом теплового расширения, а также усадки материала. Соединение одновременно должно блокировать вертикальные перемещения и относительное скручивание элементов в результате движения транспорта и воздействия рабочих нагрузок.

Деформационный шов Conecto Dowel равномерно передаёт нагрузки, тем самым обеспечивая соответствующие горизонтальные и боковые перемещения отдельных сегментов плиты относительно друг друга.
Деформационные швы Conecto Dowel обеспечивают горизонтальное перемещение основания с обеих сторон +30мм перпендикулярно и +15мм параллельно шву.

Деформационные швы Conecto Dowel разработаны с учётом требований, предъявляемых высокими нагрузками и устойчивостью к истиранию. Верхняя часть профиля изготовлена из двух пластин, толщиной 10 мм из высококачественной стали; такая конструкция обеспечивает высокий уровень защиты края плиты. Это система деформационных швов поставляется в собранном виде и сразу готова к установке – достаточно установить профиль в нужном положении и прикрепить к основанию. Формы и размеры специального фиксирующего элемента подобраны таким образом, чтобы обеспечить максимальную площадь переноса сил между фрагментами пола, и обеспечивают оптимизацию горизонтальных и поперечных перемещений, исключая вертикальные перемещения и гарантируя эффективную передачу нагрузок.
Деформационные швы Conecto Dowel гарантируют соответствующую устойчивость при непрерывной эксплуатации в условиях движения тяжёлого транспорта (вилочныепогрузчики и т.п.), колёса которых являются особо разрушительными для неправильно сооружённых деформационных швов.

Системы для деформационных швов Conecto Dowel гарантируют высокую устойчивость при непрерывной эксплуатации в условиях движения тяжёлого транспорта (вилочные погрузчики и т.п.), колёса которых являются особо разрушительными для неправильно оформленных деформационных швов.

Основные сферы применения:

Промышленные полы	Логистические центры	Дистрибуционные центры	Аэродромы
Тяжёлая промышленность	Выставочные павильоны	Торговые центры	Порты

DOWEL 10NA40-5D

Номинальная высота пола	Высота профиля (мм)	Размер лепестка, мм	Расстояние по осям лепестков, мм	Вес одной штуки длиной 3000 мм, кг	К-во на поддоне шт /м.п.	Вес поддона, (кг)
110-130	100,00	180x120x8 прямоугольник	600	32,27	42,00	1355,34
135-155	125,00			33,47	42,00	1405,74
160-185	155,00			34,91	42,00	1466,22
185-205	175,00			35,87	42,00	1506,54
210-230	200,00			37,07	35,00	1297,45
235-255	225,00			38,27	35,00	1381,45
260-280	250,00			39,47	28,00	1102,16
285-305	275,00			40,67	28,00	1138,76

1- пластина высотой 40 мм из стали S 355 МС толщиной 10 мм
2- отрывная система крепления элементов опорный стальной лепесток8 мм с корпусом из АБС-пластика
3- пластиковый корпус опорного лепестка (рис. 1)
5 - стальной элемент толщиной 2 мм – несъёмная опалубка

- предел текучести REH мин. 355 Н/мм2
- сталь с высоким пределом прочности при продольном растяжении- мин. 430 Н/мм2
- большая площадь фиксации опорных лепестков (плоских стержней)
- размещение лепестков с интервалом 600 мм
- анкера 10 x 100
- использование нейлонового винта М10 с направляющей втулкой для обеспечения разделения элементов профиля при раскрытии шва
- корпус лепестка изготовлен из высокопрочного АБС-пластика

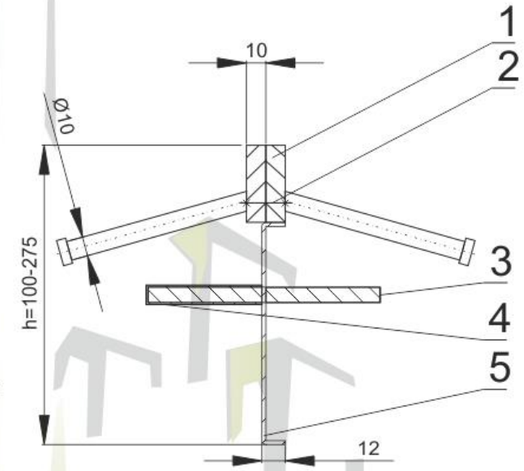

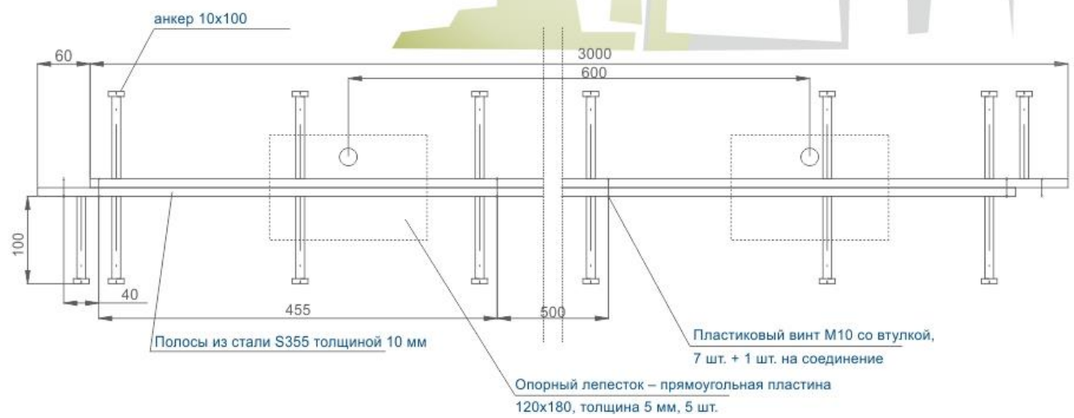

CONECTO DOWEL
06NA40-5D

DOWEL 10NA-5D E

DOWEL 10NA-5D K

DOWEL 10NA-5D T

Деформационные швы используются в литых бетонных плитах для компенсации перемещений, которые имеют место в сегментах плит. Бетонные плиты подвержены воздействию различных внутренних и внешних сил. Повреждения появляются чаще всего на краях плит, вблизи соединений, в результате движения плит под воздействием нагрузок и деформаций. Соединение бетонных плит должно компенсировать их относительные (взаимные) горизонтальные перемещения, обычно являющиеся результатом теплового расширения, а также усадки материала. Соединение одновременно должно блокировать вертикальные перемещения и относительное скручивание элементов в результате движения транспорта и воздействия рабочих нагрузок.

Деформационный шов Conecto Dowel равномерно передаёт нагрузки, тем самым обеспечивая соответствующие горизонтальные и боковые перемещения отдельных сегментов плиты относительно друг друга.

Деформационные швы Conecto Dowel обеспечивают горизонтальное перемещение основания с обеих сторон +30мм перпендикулярно и +15мм параллельно шву.

Деформационные швы Conecto Dowel разработаны с учётом требований, предъявляемых высокими нагрузками и устойчивостью к истиранию. Верхняя часть профиля изготовлена из двух пластин толщиной 6 мм из высококачественной стали; такая конструкция обеспечивает высокий уровень защиты края плиты. Это система деформационных швов поставляется в собранном виде и сразу готова к установке – достаточно установить профиль в нужном положении и прикрепить к основанию. Формы и размеры специального фиксирующего элемента подобраны таким образом, чтобы обеспечить максимальную площадь переноса сил между фрагментами пола, и обеспечивают оптимизацию горизонтальных и поперечных перемещений, исключая вертикальные перемещения и гарантируя эффективную передачу нагрузок.

Системы для деформационных швов Conecto Dowel гарантируют высокую устойчивость при непрерывной эксплуатации в условиях движения тяжёлого транспорта (вилочные погрузчики и т.п.), колёса которых являются особо разрушительными для неправильно оформленных деформационных швов.

Основные сферы применения:

Промышленные полы	Логистические центры	Дистрибуционные центры	Аэродромы
Тяжёлая промышленность	Выставочные павильоны	Торговые центры	Порты

DOWEL 06NA40-5D

Номинальная высота пола	Высота профиля (мм)	Размер лепестка, мм	Расстояние по осям лепестков, мм	Вес одной штуки длиной 3000 мм, кг	К-во на поддоне шт /м.п.	Вес поддона, (кг)
110-130	100,00	180x120x8 прямоугольник	600	24,55	42,00	1 031,10
135-155	125,00			32,01	42,00	1120,35
160-185	155,00			34,89	42,00	1221,15
185-205	175,00			36,81	42,00	1288,35
210-230	200,00			39,21	35,00	1097,88
235-255	225,00			41,61	35,00	1165,08
260-280	250,00			44,01	28,00	1232,28
285-305	275,00			46,41	28,00	974,61

1 - пластина высотой 40 мм из стали S 355 MC толщиной 6 мм
2 - разрывная система крепления элементов
3 - опорный стально лепесток толщиной 8 мм с корпусом из АБС-пластика
4 - пластиковый корпус фиксирующей пластины (рис. 1)
5 - стальной элемент толщиной 2 мм – несъёмная опалубка

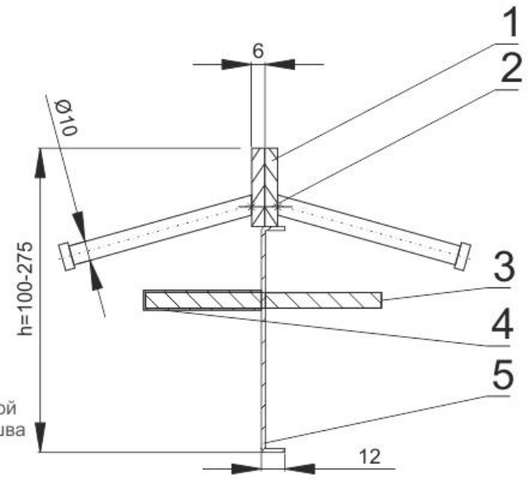

- предел текучести REH мин. 355 Н/мм2
- сталь с высоким пределом прочности при продольном растяжении - мин. 430 Н/мм2
- большая площадь фиксации опорных лепестков (плоских стержней)
- размещение лепестков с интервалом 600 мм
- анкера 10 x 100
- использование нейлонового винта М10 с направляющей втулкой для обеспечения разделения элементов пола при раскрытии шва
- корпус лепестка изготовлен из высокопрочного АБС-пластика

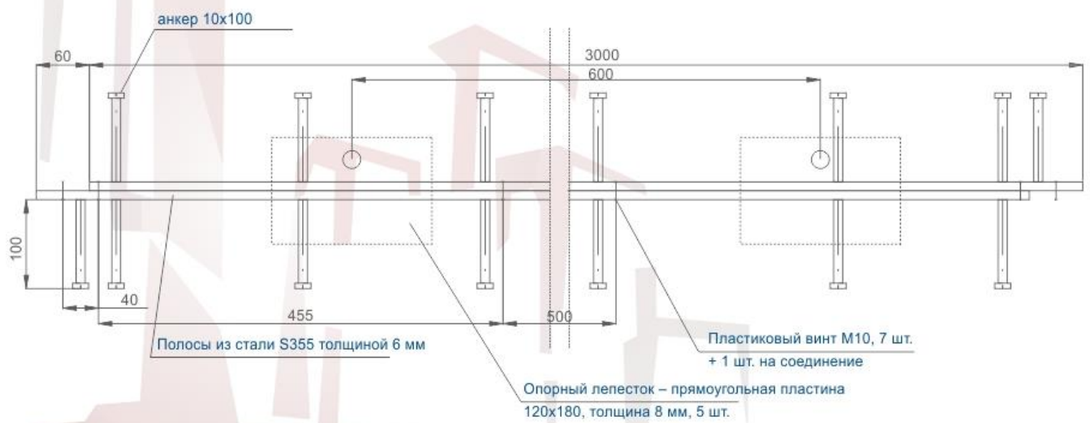

CONECTO SINUS
06NC50-4D

Conecto Sinus – это новинка на рынке деформационных швов. Благодаря своей уникальной конструкции и использованию материалов наилучшего качества обеспечивает ощущение полного отсутствия деформационного шва в полу. Благодаря применению синусоидального профиля можно избежать растрескивания пола и связанного с ним дорогостоящего и сложного ремонта. Данный профиль полностью поглощает толчки и удары и не оставляет от них последствий. Использование профилей Conecto Sinus уменьшает эксплуатационные расходы. Благодаря данному профилю удается избежать проблем разрушения полов погрузочно-разгрузочной техникой.

Синусоидальный профиль Conecto Dowel равномерно передаёт нагрузки, тем самым обеспечивая соответствующие горизонтальные и боковые движения отдельных сегментов плиты относительно друг друга. Очередное их достоинство – простой монтаж. Достаточно установить профиль в нужное место и прикрепить к основанию. Формы и размеры фиксирующего элемента подобраны таким образом, чтобы обеспечить максимальную площадь переноса сил между фрагментами пола, и оптимизировать горизонтальные смещения плит.

Системы для деформационных швов Conecto Dowel гарантируют высокую устойчивость при непрерывной эксплуатации в условиях движения тяжёлого транспорта (вилочные погрузчики и т.п.), колёса которых являются особо разрушительными для неправильно оформленных деформационных швов.

Основные сферы применения:

Промышленные полы	Логистические центры	Дистрибуционные центры	Аэродромы
Тяжёлая промышленность	Выставочные павильоны	Торговые центры	Порты

CONECTO SINUS

Номинальная высота пола	Высота профиля (мм)	Размер лепестка, мм	Расстояние по осям лепестков, мм	Вес одной штуки длиной 3000 мм, кг	К-во на поддоне шт /м.п.	Вес поддона, (кг)
135-155	125,00	180x120x8 прямоугольник	600	32,01	35	1120,35
160-185	155,00			34,89	35	1221,15
185-205	175,00			36,81	35	1288,35
210-230	200,00			39,21	28	1097,88
235-255	225,00			41,61	28	1165,08
260-280	250,00			44,01	28	1232,28
285-305	275,00			46,41	21	974,61

1.- синусоидальная пластина толщиной 6 мм
2.- стальной элемент 2 мм
3.- опорный стальной лепесток толщиной 8 мм с корпусом из АБС-пластика
4.- усиление из арматурного прута Ø8
5.- анкер 10x100

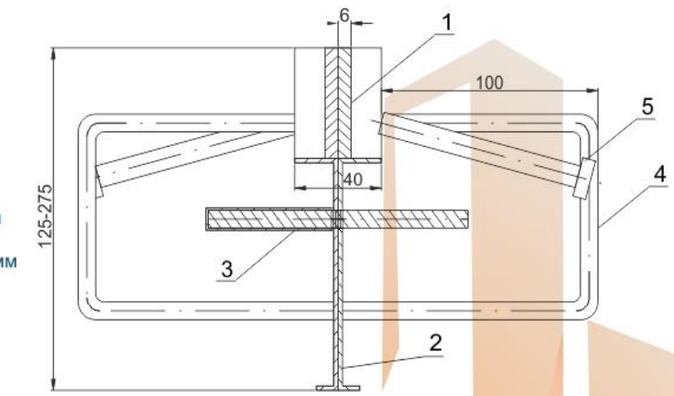

- большая площадь опорных лепестков (плоских стержней)
- размещение лепестков с интервалом 600 мм
- большая площадь крепления профиля в основании с помощью арматурного прута (свыше 10 п.м. на 3 п.м. шва)
- использование нейлонового винта М10 с направляющей втулкой для обеспечения разделения элементов профиля при раскрытии шва
- корпус лепестка изготовлен из высокопрочного АБС-пластика

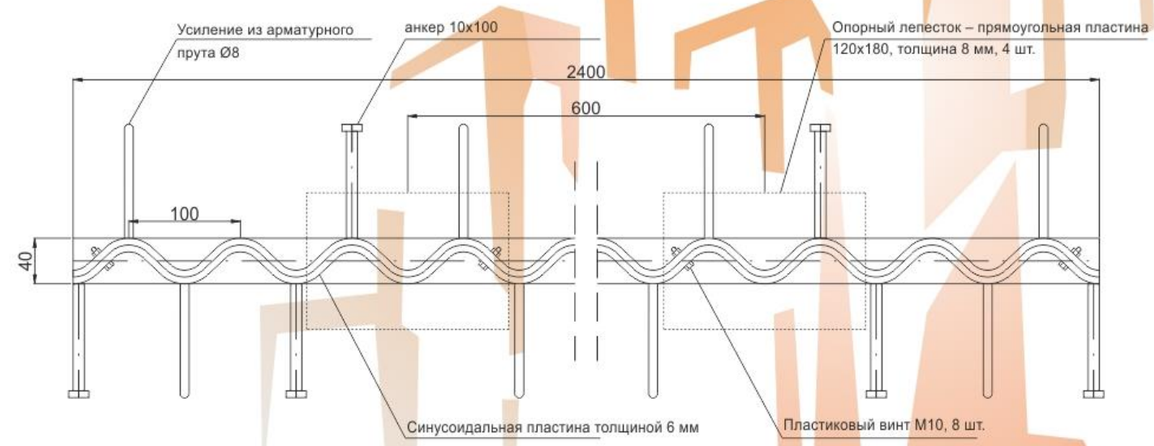

CONECTO SINUS
06NC110-5D

Деформационные швы используются в литых бетонных плитах для компенсации перемещений, которые имеют место в сегментах плит. Бетонные плиты подвержены воздействию различных внутренних и внешних сил. Повреждения появляются чаще всего на краях плит, вблизи соединений, в результате движения плит под воздействием нагрузок и деформаций. Соединение бетонных плит должно компенсировать их относительные (взаимные) горизонтальные перемещения, обычно являющиеся результатом теплового расширения, а также усадки материала . Соединение одновременно должно блокировать вертикальные перемещения и относительное скручивание элементов в результате движения транспорта и воздействия рабочих нагрузок.

Деформационный шов Conecto Dowel равномерно передаёт нагрузки, обеспечивая соответствующие горизонтальные и боковые перемещения отдельных сегментов плиты относительно друг друга. Деформационные швы Conecto Dowel обеспечивают горизонтальное перемещение основания с обеих сторон +30мм перпендикулярно и +15мм параллельно шву.

Деформационные швы Conecto Dowel разработаны с учётом требований, предъявляемых высокими нагрузками и устойчивостью к истиранию. Верхняя часть профиля изготовлена из двух пластин толщиной 6 мм из высококачественной стали; такая конструкция обеспечивает высокий уровень защиты края плиты. Это система деформационных швов поставляется в собранном виде и сразу готова к установке – достаточно установить профиль в нужном положении и прикрепить к основанию. Формы и размеры специального фиксирующего элемента подобраны таким образом, чтобы обеспечить максимальную площадь переноса сил между фрагментами пола, и обеспечивают оптимизацию горизонтальных и поперечных перемещений, исключая вертикальные перемещения и гарантируя эффективную передачу нагрузок.

Системы для деформационных швов Conecto Dowel гарантируют высокую устойчивость при непрерывной эксплуатации в условиях движения тяжёлого транспорта (вилочные погрузчики и т.п.), колёса которых являются особо разрушительными для неправильно оформленных деформационных швов.

Основные сферы применения:

Промышленные полы	Логистические центры	Дистрибуционные центры	Аэродромы
Тяжёлая промышленность	Выставочные павильоны	Торговые центры	Порты

Номинальная высота пола	Высота профиля (мм)	Размер лепестка, мм	Расстояние по осям лепестков, мм	Вес одной штуки длиной 3000 мм, кг	К-во на поддоне шт /м.п.	Вес поддона, (кг)
175,00	155,00	180x120x8 прямоугольник	600	50,58	30	1 517,40
200,00	175,00			52,08	30	1 562,40
225,00	200,00			53,58	24	1 285,92
250,00	225,00			55,08	24	1 321,92
275,00	250,00			56,58	24	1 357,92
300,00	275,00			58,08	24	1 393,92

1 - Стальная пластина 110x6
2 - Угольник 50x50x5
3 - Анкер 10x100
4 - Пластиковый корпус лепестка (рис. 1)
5 - Подконструкция Omega, толщина 3 мм
6 - Опорный лепесток 180x120x8

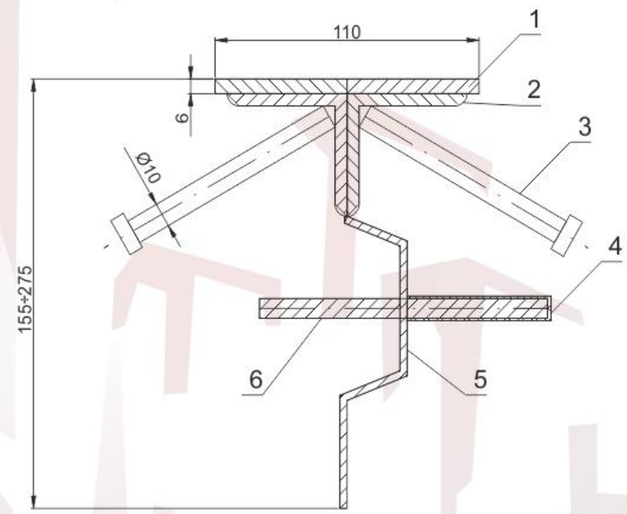

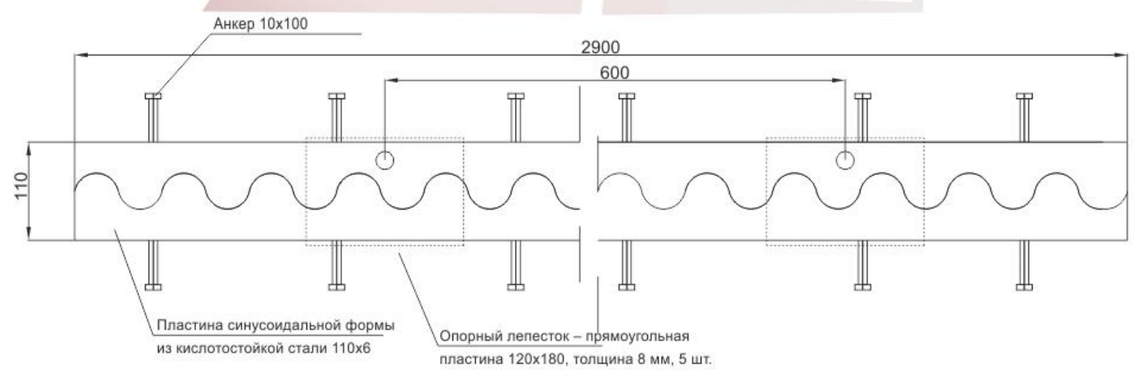

CONECTO SINUS
06NC50-R

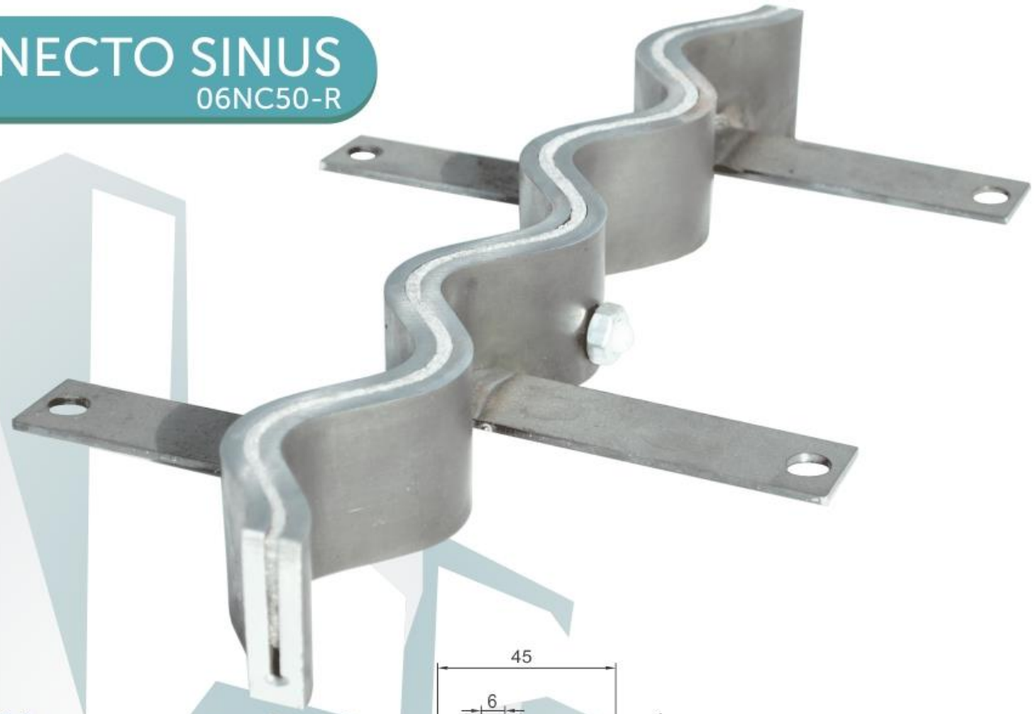

1.Пластина 50x6
2.Заполнение (неопреновая лента 5 мм)
3.Анкерная/монтажная пластина

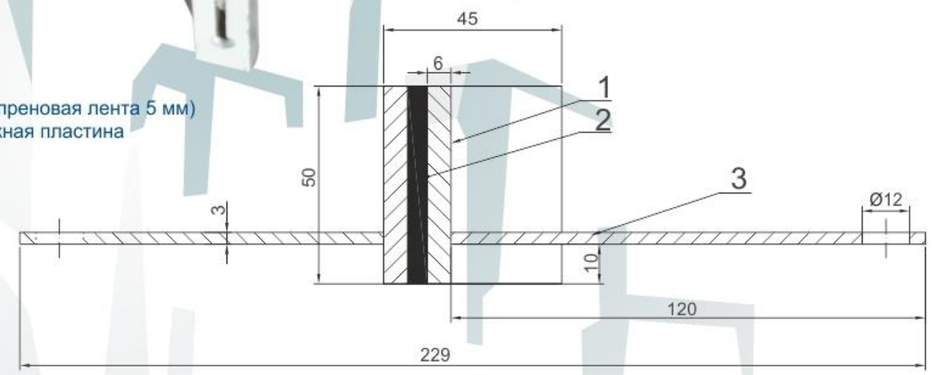

Conecto Sinus – это ремонтные профили, спроектированные специально для ремонта деформационных швов полов. Конструкция синусоидальной формы обеспечивает двухуровневое компенсационное движение, благодаря которому повреждения пола не будут увеличиваться. Надлежащий монтаж (см. прилагаемую инструкцию) профиля Conecto Sinus исправляет уже возникшие повреждения и предохраняет пол от дальнейшего растрескивания. Пол, соответственно защищённый профилями Conecto Sinus, уже не будет повреждаться от воздействия транспорта и разрушаться дальше, что дает возможность его дальнейшую эксплуатацию.

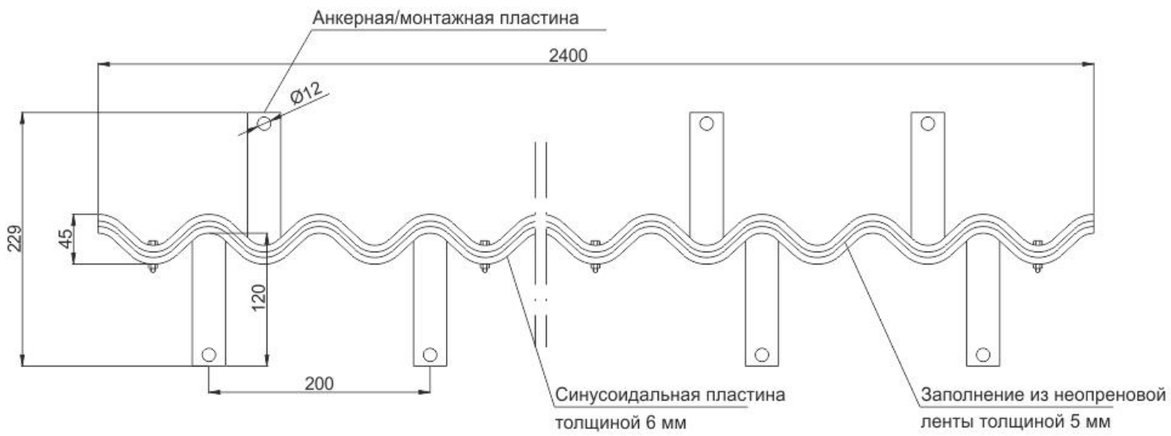

CONECTO SINUS
08NC110-R

1 - синусоидальная пластина 55x8
2 - стальная подконструкция толщиной 6 мм
3 - монтажный дюбель

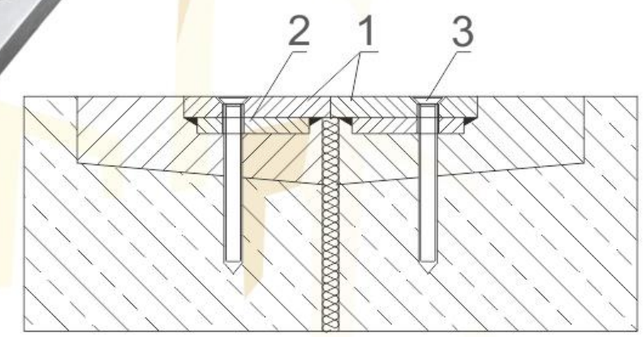

Плоский стальной профиль с синусоидальным деформационным швом для больших нагрузок, используемый для ремонта повреждённых деформационных швов бетонных полов. Крепится к существующему бетонному основанию с помощью съёмных монтажных пластин, удаляемых после затвердевания ремонтного раствора. Двухсторонняя защита краёв бетонных плит. Профиль изготавливается в двух вариантах - из нержавеющей и из оцинкованной стали. Стандартная длина профиля L = 2900 мм.

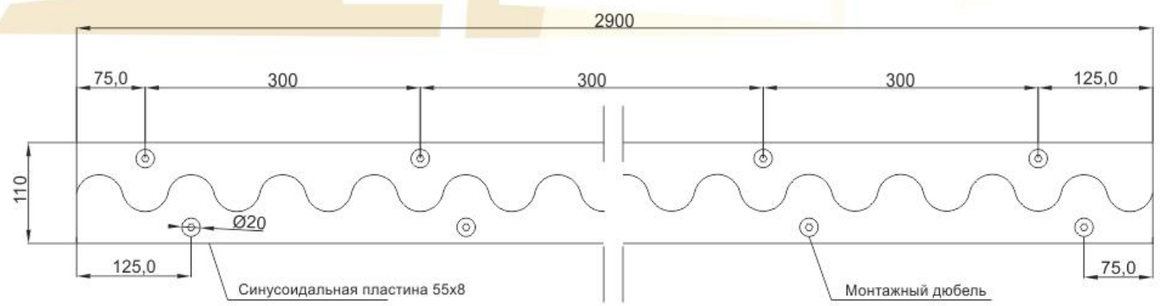

CONECTO HDS

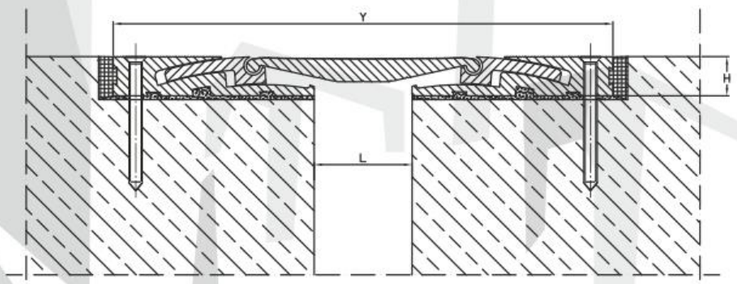

HDS – это система профилей для пешеходного и колёсного движения, предназначенная для использования в строительных и промышленных объектах. Благодаря большому диапазону перемещения подвижного элемента, соединения могут использоваться для компенсации сейсмических нагрузок. Соединения не оставляют «крыльев», уменьшающих толщину прилегающего покрытия.
Благодаря использованию скрытых скользящих направляющих верхняя поверхность плоская и без перепадов, благодаря чему её легче содержать в чистоте, а также снижается шум и трение при контакте с колёсами движущегося транспорта.
Крепление элемента на расстоянии 6 см от края плиты обеспечивает надежное соединение с прилегающим покрытием.

ART.	L мм*	H мм*	Y мм*
HDS 50	50	20	255
HDS 100	100	20	305
HDS 150	150	20	360
HDS 200	200	20	410

Компенсация по горизонтали +/- 30 мм

ЗАМЕТКИ

conecto