Содержание

			Тип
Светотехника			
Компактные светильники для люминесцентных ламп 8 Вт (из формочного материала)	Зоны 1, 21	C-LUX	6100
	Зоны 2, 21, 22	C-LUX	6500
Компактные аварийные светильники для люминесцентных ламп 8 Вт (из формочного материала)	Зоны 1, 21, 22	C-LUX	6108
	Зоны 2, 22	C-LUX	6508
Принадлежности для C-LUX 6100, 6500, 6108, 6508		C-LUX	
Светильники для люминесцентных ламп 18 Вт , 36 Вт , 58 Вт (из формочного материала)	Зоны 1, 2, 21	EXLUX	6000
Аварийные светильники для люминесцентных ламп 18 Вт, 36 Вт (из формочного материала)	Зоны 1, 2	EXLUX	6008
Принадлежности для EXLUX 6000, 6008		EXLUX	
Светильники для люминесцентных ламп 18 Вт, 36 Вт 58 Вт (из формочного материала)	Зоны 2, 21, 22	ECOLUX	6600
Аварийные светильники для люминесцентных ламп 18 Вт, 36 Вт (из формочного материала)	Зоны 2, 21, 22	ECOLUX	6608
Принадлежности для ECOLUX 6600, 6608		ECOLUX	
Светильники для люминесцентных ламп 18 Вт, 36 Вт 58 Вт (сталь)	Зона 1		6014
	Зоны 2, 21, 22		6414
Подвесные светильники для разрядных ламп до 400 Вт, универсальных ламп до 500 Вт, экономичных ламп до 23 Вт	Зоны 1, 22		6050
Подвесные светильники IEC для разрядных ламп до 600 Вт, индукционных ламп до 165 Вт, универсальных ламп до 500 Вт	Зоны 2, 21, 22		6470
Подвесные светильники NEC для натриевых паросветных ламп высокого давления, галогенных паросветных и ртутных ламп 400 Вт	Кл. I, сек. 2		6480
Прожекторы для разрядных ламп до макс. 600 Вт, универсальных ламп макс. 150 Вт	Зоны 1, 2, 21, 22		6121
Прожекторы для разрядных ламп до макс. 600 Вт, универсальных ламп до 1000 Вт	Зоны 2, 21, 22		6521
Ксеноновые прожекторы Helideck	Зоны 1, 2		TEF9964
Светодиодные кластерные светильники	Зоны 2, 21, 22		6590
Настенные и потолочные светильники для универсальных ламп до 100 Вт и галогенных ламп до 150 Вт	Зоны 1, 2		6388
	Зона 2		6788
Компактные светильники	Зона 2		TEF2367
Карманный фонарь для щелочных батарей	Зоны 1, 2, 21, 22		6141
Карманный фонарь	Зона 0		6140
Ручные прожекторы для батарей NiCd	Зоны 1, 2		6145
	Пром. применение		L145
Ручные прожекторы для свинцовых аккумуляторов	Зоны 1, 2, 21, 22		6144
	Пром. применение		L144
	Зоны 1, 2		6142
Ремонтный фонарь	Зоны 1, 2, 21, 22		6149
Светильники с проводкой, для универсальных ламп до 60 Вт	Зоны 1, 2, 21, 22		6147

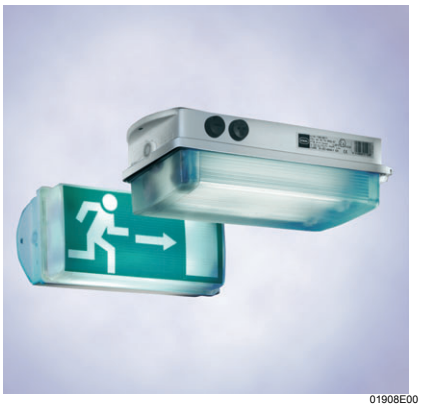

01908E00

- Исполнение
  - C-LUX 6100 для зон 1, 21
  - C-LUX 6500 для зон 2, 21 & 22
- С электронным устройством включения
- Ламповое оснащение
  - люминесцентные лампы 8 Вт, ∅ 16 мм, с двухштырьковым цоколем G5
  - универсальные лампы 2 x 40 Вт или 1 x 60 Вт (серии 6500)
  - лампы DULUX -L 24 В (серии 6500)
- Пригодность для настенного и потолочного монтажа
- В зависимости от заказа оснащается символом спасения
- Центральный замок
- Всеполюсное отключение при открытии поддона через принудительно открывающийся коммутирующий элемент (серии 6100)
- Корпус из полиэфирной смолы, поддон из поликарбоната

Таблица данных

Исполнение	Вид лампы	Оснащение ламп	Электрон. предвключ устр-во Штука	**Номер заказа**	PS	Вес кг
C-LUX 6100 зоны 1, 21	Люминесцентные лампы	1 x 8 Вт	1	**6100/1081-8011-3430-00**	32	3,390
		2 x 8 Вт	1	**6100/1082-8011-3430-00**	32	3,440
		2 x 8 Вт	2	**6100/1082-9011-3430-00**	32	2,400
		3 x 8 Вт	1	**6100/1083-8011-3430-00**	32	3,530
		3 x 8 Вт	2	**6100/1083-9011-3430-00**	32	2,600
C-LUX 6500 зоны 2, 21 и 22	Люминесцентные лампы	1 x 8 Вт	1	**6500/1081-8010-7430-00**	32	2,400
		2 x 8 Вт	1	**6500/1082-9010-7430-00**	32	2,500
		3 x 8 Вт	1	**6500/1083-9010-7430-00**	32	2,600
	DULUX L лампы	1 x 24 Вт	1	**6500/3241-8010-2430-00**	32	2,400
	Лампы накаливания	1 x 60 Вт	– –	**6500/6601-0010-0430-00**	32	2,150
		2 x 40 Вт	– –	**6500/6402-0010-0430-00**	32	2,300

Дополнение номера заказа

Аварийный знак	Необходим только в случае указательного и аварийного применения Светильник с наклееным аварийным знаком: положение знака
Положение монтажа	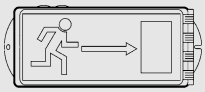 A 08481E00
	Указать номер аварийного знака (см. принадлежности)
Указание	С помощью групповых или центральных батарей также возможно применение компактных светильников в качестве аварийных ламп. Светильники поставляются без ламп. Лампы заказываются отдельно как принадлежности. Другие аварийные и указательные знаки по запросу.

Технические данные

Исполнение	**6100 (зоны 1, 21)**	**6500 (зоны 2, 21 и 22)**
Взрывозащита		
Газо-взрывозащита	Зона 1: Ex II 2 G EEx eds IIC T4	Зона 2: Ex II 3 G EEx n A II T4 (T3 для ламп накаливания)
Пыле-взрывозащита	Зона 21: Ex II 2 D IP 66 T130 °C	Зона 21: Ex II 2 D IP66 T[1)] Зона 22: Ex II 3 D IP66 T[1)] [1)] T85 °C для ламп 8 Вт; T68 °C для ламп DULUX-L; T117 °C для ламп накаливания
Сертификаты		
для газо-взрывозащиты	Зона 1: PTB 97 ATEX 2119	Зона 2: SNCH 03 ATEX 3558
для пыле-взрывозащиты	Зона 21: LCIE 03 ATEX 6158	Зона 21: SNCH 03 ATEX 3557 Зона 22: SNCH 03 ATEX 3558
Измерительное напряжение	для люминесцентных ламп	AC: 220 В - 10% ... 240 В + 10%; 50 / 60 Гц DC: 198 В ... 250 В
	для Dulux L ламп	AC: 220 В - 10% ... 240 В + 6%; 50 / 60 Гц DC: 176 В ... 254 В
	для ламп накаливания	230 В
Соединения	2 x 4 мм^2 для одножильных проводников 2 x 2,5 мм^2 для многожильных проводников	
Ввод проводки	1 Кабельный ввод 8161 из формочного материала, M 25 x 1,5 и 2 пробки 8290 из формочного материала, M 25 x 1,5	
Класс защиты	I (с внутренним подключением PE)	
Вид защиты	IP 66 / IP 67 (IP 64 с патрубком кондиционера 8162)	

Чертеж (все размеры в мм) - Возможны изменения

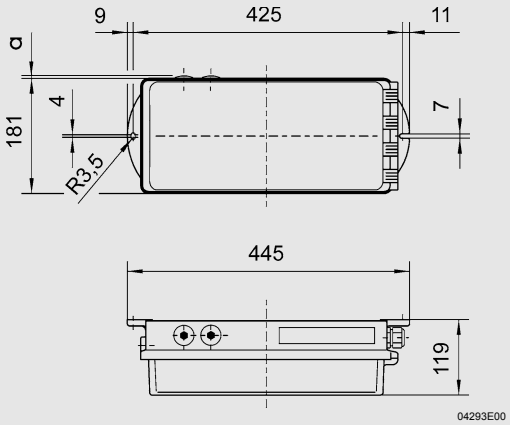

Дополнительный размер для вводов проводника 8161 и заглушек 8290

	a (мм)
8161 M 25 x 1,5	32
8290 M 25 x 1,5	6

Аварийный знак

Принадлежности смотри страницу 87

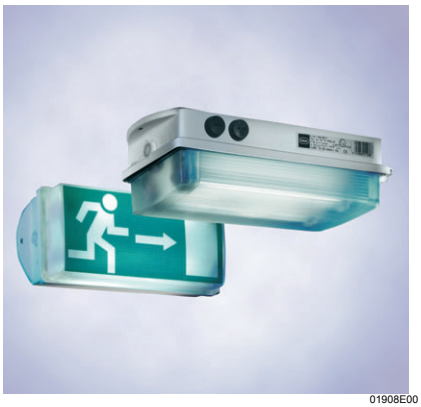

01908E00

- Исполнения
  - C-LUX 6108 для зоны 1, зоны 21 и 22
  - C-LUX 6508 для зоны 2, зоны 22
- С предвключающим устройством и встроенным аврийным освещением
- Для длительного аварийного режима 1,5 ч
- Режимы работы
  - постоянный режим
  - постоянный режим с отключаемой блокировкой аварийного света
  - режим готовности
- С или без функции самопроверки
- Для люминесцентных ламп 8 Вт, д. 16 мм, с двуштырьковым цоколем G5
- Пригодны для потолочного и настенного монтажа
- В зависимости от заказа снабжаются аварийными знаками
- Центральный затвор
- Коробка из полиэфирной смолы; ванна из поликарбоната

Таблица данных

Исполнение	Оснащение ламп	Само-проверка	Мощность батареи Ah	Режим аварийного света ч	**Номер заказа**	PS	Вес кг
C-LUX 6108 для зоны 1, зоны 21 и 22	1 x 8 Вт	с	4	1.5	**6108/1081-8017**	32	4,120
		без	4	1.5	**6108/1081-8018**	32	4,000
C-LUX 6508 для зоны 2, зоны 22	1 x 8 Вт	с	4	1.5	**6508/1081-8017**	32	3,900
		без	4	1.5	**6508/1081-8018**	32	3,500

Дополнение номера заказа

Аварийный знак

Необходим только в случае указательного и аварийного применения
Светильник с наклееным аварийным знаком: положение знака

Положение монтажа

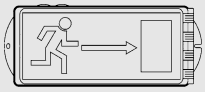

A

08481E00

Указать номер аварийного знака (см. принадлежности)

Указание

Поставляется в состоянии постоянного режима, после удаления моста и установлении переключателя, можно отключить готовость аварийного режима.
Светильники поставляются без ламп и монтажного материала. Они заказываются отдельно в качестве принадлежностей.

Технические данные

Исполнение	**6108 (зона 1, зоны 21 и 22)**	**6508 (зона 2, зона 22)**
Взрывозащита		
Газо-взрывозащита	Ex II 2 G EEx edm IIC T4	Ex II 3 G EEx nA II T4 (зона 2)
Пыле-взрывозащита	для зоны 21 и 22: Ex II 2 D IP 66 T75 °C	для зоны 22: Ex II 3 D IP 66 T75 °C
Сертификаты		
для газо-взрывозащиты	PTB 97 ATEX 2161	ASEV 99.1 10381.01
для пыле-взрывозащиты	SEV 05 ATEX 0125	SEV 05 ATEX 0125
Номинальное напряжение	AC: 220 В - 10 % ... 254 В + 6 %; 50 Гц / 60 Гц	
Соединения	2 x 4 мм² для одножильных проводников 2 x 2,5 мм² для многожильных проводников	
Ввод проводки	1 кабельный ввод 8161 из пластмассы, M 25 x 1,5 2 заглушки 8290 из пластмассы, M 25 x 1,5	
Класс защиты	I (с внутренним подключением PE)	
Вид защиты	IP 66 / IP 67 (IP 64 с патрубком кондиционера 8162)	
Режим аварийного света	1.5 ч	

Чертежи с размерами смотри страницу 85

Принадлежности смотри страницу 87

Принадлежности и запасные части

Наименование	Рисунок	Описание			Номер заказа	PS	Вес кг
Люминесцентные лампы	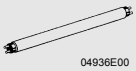 04936E00	8 Вт, д 16 мм, для двухштырькового цокольного патрона G5					
		Свет белый	Поток света 450 лм	10 шт.	6100801210	36	0,300
Торцевой ключ	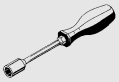 05321E00	M 8 / SW 13; для центрального затвора			8198005400	36	0,126
Адапторная плата	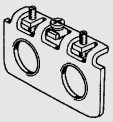 05755E00	для интеграции металлических соединений в систему заземления					
		2 x M 20 x 1,5		1 шт.	6000819550	36	0,060
		2 x M 25 x 1,5		1 шт.	6000820550	36	0,060
Аварийный знак	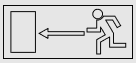 08483E00	белый	зеленый	1 шт.	5203600	36	0,010
	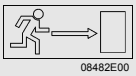 08482E00	белый	зеленый	1 шт.	5203610	36	0,010
	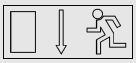 08484E00	белый	зеленый	1 шт.	5203620	36	0,010
	08485E00	белый	зеленый	1 шт.	5203910	36	0,010
		зеленый	белый	1 шт.	5203710	36	0,010
		красный	белый	1 шт.	5203810	36	0,010
	08486E00	белый	зеленый	1 шт.	5203920	36	0,010
		зеленый	белый	1 шт.	5203720	36	0,010
		красный	белый	1 шт.	5203820	36	0,010
	08487E00	белый	зеленый	1 шт.	5203900	36	0,010
		зеленый	белый	1 шт.	5203700	36	0,010
		красный	белый	1 шт.	5203800	36	0,010
	08488E00	белый	зеленый	1 шт.	5203930	36	0,010
		зеленый	белый	1 шт.	5203730	36	0,010
		красный	белый	1 шт.	5203830	36	0,010
	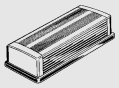 05704E00	для светильника 8 Вт			6100801050	37	0,250

Светильник для люминесцентных ламп EXLUX 6000

01911E00

- Применяется
  - в зоне 1 и в зоне 2
  - в зоне 21
- Как подвесной светильник или консольный светильник
- С электронным пусковым дросселем
- Двухштифтовые цокольные лампы
- Исполнение с 1- или 2- лампами: 18 Ватт, 36 Ватт und 58 Ватт
- Центральный затвор
- Отключение всех полюсов при открытии светильника благодаря элементам переключения с принудительным размыканием
- Коробка из полиэфира
- Ванна из поликарбоната
- Светильники VVGs по запросу
- Электронное предвключенное устройство с отключением в конце срока эксплуатации

Таблица данных

Исполнение	Мощность лампы Вт	Количество ламп	Электронное предвключающее устройство	Номер заказа	PS	Вес кг
6000 Светильник	18	1	1-канал EVG	**6000/521-8011-3130**	30	4,500
	18	2	2-канал EVG	**6000/522-9011-0130**	30	4,100
	36	1	1-канал EVG	**6000/541-8011-0130**	30	7,300
	36	2	2-канал EVG	**6000/542-9011-0130**	30	6,400
	58	1	1-канал EVG	**6000/561-8011-0130**	30	9,100
	58	2	2-канал EVG	**6000/562-9011-0130**	30	7,400

Дополнение номера заказа

Сквозная проводка	без	**6000/...-.0..-....**	30
	с 3 проводниками	**6000/...-.3..-....**	30
	с 5 проводниками	**6000/...-.5..-....**	30
Консол. светильник	консольный светильник (только 18 Вт и 36 Вт)	**6000/8..-.....**	30

Указание
Светильники поставляются без люминесцентных ламп и монтажного материала.
Эта продукция заказывается отдельно в качестве принадлежностей.

Технические данные

Взрывозащита	
газо-взрывозащита	Ex II 2 G EEx ed IIC T4
пыле-взрывозащита	Ex II 2 D IP 65 T80 °C ... T90 °C
Сертификаты	
для газо-взрывозащиты	PTB 97 ATEX 2031
для пыле-взрывозащиты	PTB 97 ATEX 2031
Другие сертификаты	IECEx, LOSC (Австралия), VNIIEF (Россия), FM (США), CSA (Канада), UL do Brasil (Бразилия)
Измерительное напряжение	AC: 220 В - 10 % ... 254 В + 6 %; 50 / 60 Гц DC: 198 В - 10 % ... 240 В + 10 %
Подключение	Клеммы: макс. 2 x 6 мм² (одножильные); 2 x 4 мм² (многожильные)
Ввод проводки	**Стандартный светильник** 1 сальниковый штуцер 8161, M 25 x 1,5 и 2 заглушки 8290, M 25 x 1,5 **Консольный светильник** при монтированной поставщиком опоре: 1 сальниковый штуцер 8161 M 32 x 1,5
Класс защиты	I (с внутренним подключением PE)
Вид защиты	IP 66 / IP 67 (IP 64 при использовании патрубка кондиционера 8162)

Чертж (все размеры в мм) -Возможны изменения

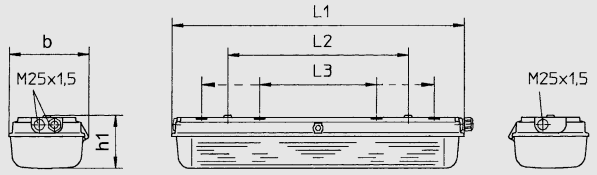

04770E00

Разм. в мм	Светильник 18 Вт	36 Вт	58 Вт
L1	700	1310	1610
L2 1)	400	800	800
L3 2)	312 ... 465	670 ... 865	670 ... 865
b	221	221	221
h1	143	143	143

1) установленное расстояние монтажа
2) произвольное расстояние монтажа

EXLUX 6000 Стандартный светильник

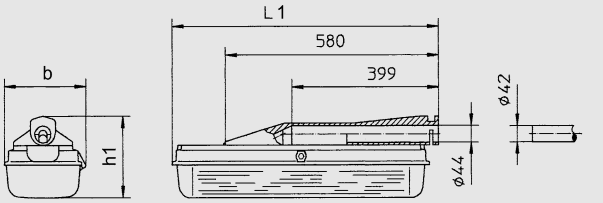

04771E00

Разм. в мм	Светильник 18 Вт	36 Вт
L1	724	1334
b	221	221
h1	213	213

EXLUX 6000 Консольный светильник

Аварийный светильник для люминесцентных ламп EXLUX 6008

Зоны 1 & 2

01931E00

- Применяются в зоне 1 и зоне 2
- Как подвесной светильник или как светильник для укрепления на опору
- С электронным предвключаемым устройством и встроенной электроникой аварийного освещения
- Для двуштырьковых цокольных ламп
- Исполнение с 2-лампами: 18 Вт и 36 Вт
- Центральный затвор
- Отключение всех полюсов при открытии светильника или коробки батареи благодаря элементам переключения с принудительным размыканием
- Коробка из полиэфирной смолы
- Ванна светильника из поликарбоната
- В постоянном режиме или с отключаемой блокировкой аварийного освещения
- Функция самопроверки, возможность установления в светильнике

Таблица данных

Исполнение	Описание	Номер заказа	PS	Вес кг
6008 стандартный светильник	2 x 36 Вт	**6008/542-9017-0140**	30	7,400
	2 x 18 Вт	**6008/522-9017-3140**	30	7,400
6008 светильник для крепления на опору	2 x 18 Вт	**6008/822-9097-3140**	30	12,100
	2 x 36 Вт	**6008/842-9087-0140**	30	13,400

Дополнение номера заказа

Каблирование насквозь	без	**6.08/...-.0..-....**	
	с 4 проводниками	**6.08/...-.4..-....**	30
	с 6 проводниками	**6.08/...-.6..-....**	30

Указание:
Поставляется в состоянии постоянного режима, после удаления моста и установлении переключателя, можно отключить готовость аварийного режима.
Светильники поставляются без ламп и монтажного материала. Они заказываются отдельно в качестве принадлежностей.

Технические данные

Взрывозащита	Ex II 2 G EEx edm IIC T4
Сертификаты	PTB 97 ATEX 2032
Другие сертификаты	IECEx, СТВ (Россия)
Измерительное напряжение	AC: 220 В - 10 % ... 254 В + 6 %; 50 / 60 Гц
Подключение	**Стандарт:** Клеммный блок с крышкой, обозначение: L1; N; PE; L' (L' = фаза загрузки); Клемма: макс. 2 x 6 мм² (одножил.); 2 x 4 мм² (многожил.) **Специальный:** Клеммный блок с дополнительными клеммами для сквозной проводки 4-полюсный (обозначение клеммы: L1 + N + PE, L') или 6-полюсный (обозначение клеммы: L1 + L2 + L3 + N + PE, L')
Ввод проводки	Сторона подключения: 1 резьбовое соединение M 25 x 1,5 и 1 пробка M 25 x 1,5; противоположная сторона: 1 пробка M 25 x 1,5 **Мачтовый светильник с заводской насадкой** 18 Вт / 20 Вт: используется ввод стандартного светильникan 36 Вт / 40 Вт: Кабель вводится через мачтовую насадку в светильник. Уплотнение подводящего провода осуществляется через ввод кабеля M 32 x 1,5. **при дооборудованной насадке** (возможно для светильников 18 Вт / 20 Вт и 36 Вт / 40 Вт): используется ввод стандартного светильника
Класс защиты	I (с внутренним соединением PE)
Тип защиты	IP 66 / IP 67 IP 64 bei Einsatz des Klimastutzen 8162
Долгота горения	1,5 / 3 ч (аварийный свет)

Чертеж (все размеры в мм) - Возможны изменения

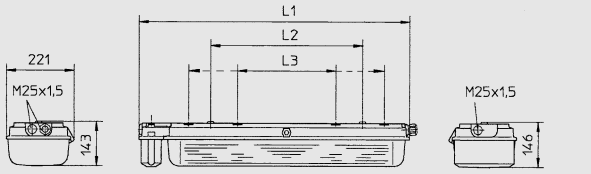

04772E00

Размерв мм	Светильник 18 Вт	36 Вт
L1	782	1392
L2 [1]	400	800
L3 [2]	312 ... 465	670 ... 865

[1] установлен. расстояние монтажа
[2] произвольн. расстояние монтажа

6008 Стандартный светильник

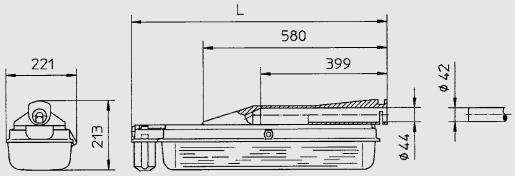

04773E00

Размер в мм	Светильник 18 Вт	36 Вт
L	806	1416

6008 Светильник для укрепления на опору

Принадлежности смотри страницу 90

Принадлежности и запасные части

Наименование	Описание	Номер заказа	PS	Вес кг
Лампы	двуштырьковый цоколь диаметр 26 мм цвет: универсально-белый			
	18 Вт 1100лм	**4617220**	37	0,100
	36 Вт 2600лм	**4617210**	37	0,200
	58 Вт 4100лм	**4617200**	37	0,283
Торцевой ключ	M 8 / SW 13; для центрального затвора	**8198005400**	36	0,126
Ванна	для светильника 18 Вт	**6000815050**	37	0,800
	для светильника 36 Вт	**6000816050**	37	1,500
	для светильника 58 Вт	**6000817050**	37	1,800
Рефлектор	для последующего монтажа; глубоко-узкоизлучающий			
	для 1-ламповых светильников 18 Вт	**6000910580**	36	0,128
	для 1-ламповых светильников 36 Вт	**6000911580**	36	0,264
	для 1-ламповых светильников 58 Вт	**6000912580**	36	0,334
	для 1-ламповых светильников 18 Вт	**6000907580**	36	0,126
	для 1-ламповых светильников 36 Вт	**6000908580**	36	0,272
	для 1-ламповых светильников 58 Вт	**6000909580**	36	0,396
Адапторные платы из нержавеющей стали	для интеграции металлических соединений в систему заземления			
	1 x M 20 x 1,5 1 штука	**6000815550**	36	0,070
	1 x M 25 x 1,5 1 штука	**6000816550**	36	0,070
	1 x NPT $^1/_2$" 1 штука	**6000817550**	36	0,070
	1 x NPT $^3/_4$" 1 штука	**6000818550**	36	0,070
	2 x M 20 x 1,5 1 штука	**6000819550**	36	0,060
	2 x M 25 x 1,5 1 штука	**6000820550**	36	0,060
	2 x NPT $^1/_2$" 1 штука	**6000821550**	36	0,060
Климатический штуцер	против конденсации влаги M 25 x 1,5	**6000803960**	36	0,010
Угол крепления на стене 90 °	материал: нержавеющая сталь 1 пара	**6000802440**	36	1,500
Угол крепления на стене 50 °	материал: нержавеющая сталь 1 пара	**6000801440**	36	1,000
Кольцевой винт	M 8, монтируется непосредственно на запрессованные гайки, 1 пара	**6000803900**	36	0,107
Монтажная рейка	произвольное расстоянии монтажа 1 пара	**6000802750**	36	0,326
Монтажная скоба	подвесная скоба смонтирована на монтажную рейку для произвольного расстояния монтажа; 1 пара	**6000807750**	36	0,426
Потолочная рейка	для настенного монтажа светильника, 1 пара	**6000803750**	36	0,280
Настенное крепление	для светильника на опоре; с консольной трубой длина 400 мм, диам. 42 мм	**4617170**	36	2,480
Трубчатая скоба	с монтажной рейкой для произвольного расстояния монтажа; материал: нержавеющая сталь 1 пара			
	R 1$^1/_2$"	**6000801260**	36	1,200
	R 2"	**6000802260**	36	1,200
	R 1$^1/_4$"	**6000803260**	36	1,274
Опорный кронштейн	для последующего монтажа к светильникам 18 Вт и 36 Вт комплект с принадлежностями для крепления	**6000801750**	36	2,100
Выключатель для 6000	переключающий элемент 8080/1-3-L, 2 размыкающий	**8080006600**	37	0,025
Каблирование насквозь для 6000	DV3; винтовые клеммы 3 x 2,5 мм^2, макс. 16 A L1 + N + PE			
	для светильников 18 Вт	**6000811870**	36	0,200
	для светильников 36 Вт	**6000813870**	36	0,210
	для светильников 58 Вт	**6000815870**	36	0,215
	для последующего монтажа в стандартные светильники DV 5 с 5 проводниками, 2,5 мм^2 для макс. 16 A; L1, L2, L3, N, PE			
	для светильников 18 Вт	**6000812870**	36	0,400
	для светильников 36 Вт	**6000814870**	36	0,400
	для светильников 58 Вт	**6000816870**	36	0,400
Выключатель для 6008	переключающий элемент 8080/1-3-L, 2 размыкающий	**8080006600**	37	0,025
	переключающий элемент 8082/1-2-00, 1 замыкающий	**8082002010**	19	0,025
Каблирование насквозь для 6008	для светильников 36 Вт L1, L2, L3, L^{I}, N, PE (6 x 2,5 мм^2, макс. 16 A)	**6008804870**	36	0,340
Набор батарей 6008	NiCd-батарея, газоупорная; 7 Ач / 6 В	**6044801740**	37	1,100

ЗАО "ЭКСИМЭЛЕКТРО" e-mail: exstahl@tut.by
подробная информация на сайте - www.exim.by;
220033 г.Минск, ул.Рыбалко 26-110, т. 298-44-11;298-44-22; 210-54-00; 210-53-90

Светильник для люминесцентных ламп серии ECOLUX 6600

Зоны 2, 21 & 22

00499E00

- Взрывозащита по EN 50 021 и EN 50 281
- Применяется
  - в зоне 2
  - в зоне 21 и зоне 22
- Монтируется как
  - подвестная лампа
  - консольный светильник
  - настенная и потолочная лампа
- С электронным пусковым дросселем
- Для люминесцентных ламп с двуштырьковым цоколем
- 1- или 2-ламповое исполнение
  - 18 Вт / 20 Вт
  - 36 Вт / 40 Вт
  - 58 Вт / 65 Вт
- Коробка из полиэфирной смолы, укрепленной стекловолокном, ванна из ударопрочного поликарбоната
- Защелки
- Светильники VVGs по запросу

Таблица данных

Исполнение	Оснастка ламп	Электронное предвклю-чающее устройство	**Номер заказа**	PS	Вес кг
ECOLUX 6600 применение в зоне 2, зоне 21 и зоне 22	1 x 18 / 20 Вт	1-канал-EVG	**6600/521-8010-2230**	63	3,000
	2 x 18 / 20 Вт	1-канал-EVG	**6600/522-8010-2230**	63	3,000
	2 x 36 / 40 Вт	1-канал-EVG	**6600/541-8010-2230**	63	4,800
	2 x 36 / 40 Вт	1-канал-EVG	**6600/542-8010-2230**	63	4,800
	1 x 58 / 65 Вт	1-канал-EVG	**6600/561-8010-2230**	63	5,600
	2 x 58 / 65 Вт	1-канал-EVG	**6600/562-8010-2230**	63	5,900

Дополнение номера заказа

Каблирование насквозь	Стандартное: без	**6600/...-.0..-....**	63
	Специальное: с 3 проводниками	**6600/...-.3..-....**	63
	Специальное: с 5 проводниками	**6600/...-.5..-....**	63
Выключение	Стандартное	**6600/...-...0-....**	30
	Специальное: с выключателем 8080, 2-полюсное	**6600/...-...1-....**	63
Указание	Светильники поставляются без ламп и монтажного материала. Они заказываются отдельно в качестве принадлежностей!		

Технические данные

Взрывозащита	
Газо-взрывозащита	для зоны 2: Ex II 3 G EEx nA II T4
Пыле-взрывозащита	для зоны 21: Ex II 2 D IP 66 T80 °C* для зоны 22: Ex II 3 D IP 66 T80 °C* * T 80 °C = макс. температураповерхности при 18 Вт, 36 Вт : T_a = + 55 °C 58 Вт : T_a = + 45 °C
Сертификаты	
для газо-взрывозащиты	зона 2 DMT 01 E 085
для пыле-взрывозащиты	зона 21 DMT 01 ATEX E 086X зона 22 DMT 01 E 085
Другие сертификаты	IECEx
Измерительное напряжение	AC: 198 В … 264 В 50 Гц / 60 Гц DC: 154 В ... 276 В
Вид подключения	**Стандарт** Клеммы с клеточными пружинами Клемма: макс. 2 x 2,5 мм² 5-полюсные (обозначение клеммы: L1 + L2 + L3 + N + PE) или Клеммный блок с винтовыми клеммами, клемма: макс. 2 x 6 мм² (одножильные) макс. 2 x 4мм² (многожильные) 3-полюсные (обозначение клеммы: L1 + N + PE) 5-полюсные (обозначение клеммы: L1 + L2 + L3 + N + PE)
Вводы проводки	**Стандарт:** 1 x резьбовой сальн. штуцер 8161, M 25 x 1,5; клеммы: диам. 7 мм ... 17 мм 2 x заглушки 8290, M 25 x 1,5
Класс защиты	I (с внутренней соединительной клеммой PE)
Вид защиты	IP 66 / IP 67 (IP 64 при использовании патрубка кондиционера 8162)

Чертеж (все размеры в мм) - Возможны изменения

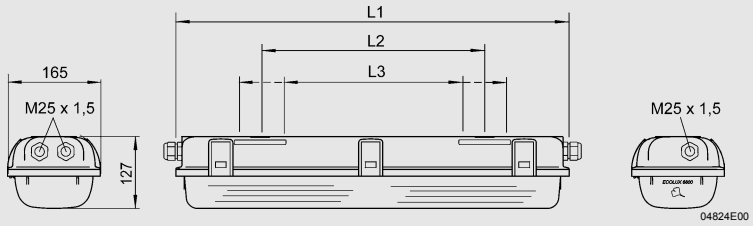

Разм.	Светильник		
	18 / 20 Вт	36 / 40 Вт	58 / 65 Вт
L1	700	1310	1610
L2 1)	400	800	800
L3 2)	340 ... 460	680 ... 920	795 ... 1030

1) установленное монтажное расстояние
2) произвольное монтажное расстояние

Принадлежности смотри страницу 94

09404E00

- Применяется
  - в зоне 2
  - в зоне 21 и зоне 22
- Для люминесцентных ламп 2 x 18 Вт и 2 x 36 Вт
- С электронным предвключающим устройством и интегрированной, управляемой микропроцессором, электроникой аварийного света
- Аварийное освещение 1,5 ч или 3 ч
- Режимы работы
  - постоянный режим
  - постоянный режим с отключаемой блокировкой аварийного освещения
- Интелигентная зарядная техника
- Отдельно открывающаяся батарейная коробка для простой смены батарей через штепсельные контакты
- Корпус из полиэфирной смолы, ванна из ударопрочного поликарбоната
- Корпус запирается защелками

Таблица данных

Исполнение	Оснастка ламп	**Номер заказа**	PS	Вес кг
ECOLUX 6608 зона 2, зона 21, зона 22	2 x 18 Вт	**6608/522-9017-4241**	63	6,400
	2 x 36 Вт	**6608/542-9017-2240**	63	8,500

Дополнение номера заказа

Каблирование насквозь	без (стандарт)	**6608/...-.0..-....**	30
	с 4 проводниками	**6608/...-.4..-....**	63
	с 6 проводниками	**6608/...-.6..-....**	63
Указание	Светильники поставляются без ламп и монтажного материала. Они заказываются отдельно в качестве принадлежностей!		

Технические данные

Взрывозащита	
газо-взрывозащита	зона 2: Ex II 3 G EEx nA II T4
пыле-взрывозащита	зона 21: Ex II 2 D IP 66 T90 °C* зона 22: Ex II 3 D IP 66 T90 °C* * T90 °C = макс. температура поверхности при 18 Вт, 36 Вт; T_{AMP} = + 50 °C
Сертификаты	
для газо-взрывозащиты	зона 2: DMT 03 E 093
для пыле-взрывозащиты	зона 21: DMT 03 ATEX 094 X зона 22: DMT 03 E 093
Номинальное напряжение	AC: 220 В - 10 % ... 254 В + 6 %; 50 Гц / 60 Гц
Возможность соединения	Соединительные клеммы L1, L2, L3, N, PE, L' 2,5 мм² одно-/многожильные L' = фаза заряда аккумулятора не коммутируется
Вводы проводки	сторона проводки: 1 соединение M 25 x 1,5 и 1 заглушка M 25 x 1,5; противоположная сторона: 1 заглушка M 25 x 1,5
Класс защиты	I (с внутренним подключением PE)
Вид защиты	IP 66 / IP 67 (IP 64 с патрубком кондиционера 8162)
Продолжительность аварийного режима	1,5 ч / 3 ч при мощности батареи 7 Ач

Чертеж (все размеры в мм) - Возможны изменения

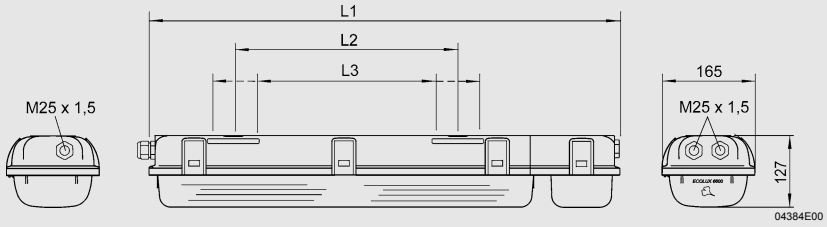

Разм.	Светильник	
	18 / 20 Вт	36 / 40 Вт
L1	830	1440
L2 1)	400	800
L3 2)	340 ... 460	680 ... 920

1) установл. монтажн. расст-е
2) произвольн. монт.. расст-е

Аварийный светильник ECOLUX 6608, 18 Вт, 36 Вт

Принадлежности смотри страницу 94

Принадлежности и запчасти

Наименование	Описание	Номер заказа	PS	Вес кг
Люминесцентные лампы	двуштырьковый цоколь диаметр 26 мм; цвет: универсально-белый			
	18 Вт 1100лм	**4617220**	37	0,100
	36 Вт 2600лм	**4617210**	37	0,200
	58 Вт 4100лм	**4617200**	37	0,283
Уголок крепления на потолке и стене	монтируется на рейку для произвольного расстояния; материал: нержавеющаясталь; светильник с шагом наклона 15°			
	1 пара	**6600804260**	36	1,200
Рым-болт	М 8, монтируется непосредственно на запрессованные гайки, 1 пара	**6000803900**	36	0,107
Рейка монтажной скобы	монтажная скоба монтируется на монтажную рейку для произвольного расстояния монтажа 1 пара	**6600802750**	36	0,150
Монтажная рейка	для произвольного расстояния монтажа 1 пара	**6600801750**	36	0,420
Потолочная рейка	для потолочного крепления светильника 1 пара	**6600803750**	36	0,230
Трубчатая скоба	с монтажной рейкой для произв. расстояния монтажа материал: нержавеющая сталь			
	R 1 1/4" (диам. 42 мм)	**6600805260**	36	1,100
	R 1 1/2" (диам. 48 мм)	**6600801260**	36	1,100
	R 2" (диам. 60 мм)	**6600802260**	36	1,300
Монтажный набор перфорированная рейка	для перфорированных трасс, с диам. проволоки 6 мм; с монтажной рейкой для произв. расстояния монтажа; материал: нержавеющаясталь	**6600803260**	30	0,775
Крепление консоли	для монтажа светильника на консоль с консольной трубой 1300 длина мм, диам. 42 мм			
	(для трубчатой скобы R 1 1/2")	**4637490**	36	6,000
Рефлектор	для дополнительного монтажа, узкое - широкое излучение			
	для 2-ламповых светильников 18 Вт / 20 Вт	**6030903580**	36	0,082
	для 2-ламповых светильников 36 Вт / 40 Вт	**6030904580**	36	0,172
	для 2-ламповых светильников 58 Вт / 65 Вт	**6030906580**	36	0,218
	для 2-ламповых светильников 18 Вт / 20 Вт	**6030901580**	36	0,110
	для 2-ламповых светильников 36 Вт / 40 Вт	**6030902580**	36	0,234
	для 2-ламповых светильников 58 Вт / 65 Вт	**6030905580**	36	0,290
Ванна	для лампы 18 / 20 Вт	**6600001050**	37	0,500
	для лампы 36 / 40 Вт	**6600002050**	37	0,800
	для лампы 58 / 65 Вт	**6600003050**	37	1,000
Выключатель	переключающий элемент 8080/1-3-L, 2 размыкающий	**8080006600**	37	0,025
Адапторная плата	для сохранения заземления при металлич. соединениях			
	1 x M 20 x 1,5 1 штука	**6000815550**	36	0,070
	1 x M 25 x 1,5 1 штука	**6000816550**	36	0,070
	1 x NPT 1/2" 1 штука	**6000817550**	36	0,070
	1 x NPT 3/4" 1 штука	**6000818550**	36	0,070
	2 x M 20 x 1,5 1 штука	**6000819550**	36	0,060
	2 x M 25 x 1,5 1 штука	**6000820550**	36	0,060
	2 x NPT 1/2" 1 штука	**6000821550**	36	0,060
Климатический штуцер	для монтажа в светильники; из пластмассы; без контргайки			
	резьба: M 25 x 1,5 1 штука	**8162001020**	15	0,010
	резьба: M 25 x 1,5 20 штук	**8162002020**	15	0,200
Монтажный набор для каблирования насквозь для 6600	для последующего монтажа в стандартный светильник			
	DV3, пружинные клеммы 3 x 2,5 мм, макс. 16 A L1 + N + PE			
	18 Вт / 20 Вт	**6600810870**	36	0,300
	36 Вт / 40 Вт	**6600811870**	36	0,300
	58 Вт / 65 Вт	**6600812870**	36	0,300
	DV5, пружинные клеммы 5 x 2,5 мм², макс. 16 A L1 + L2 + L3 + N + PE			
	18Вт / 20 Вт	**6600807870**	36	0,300
	36 Вт / 40 Вт	**6600808870**	36	0,300
	58 Вт / 65 Вт	**6600809870**	36	0,300
	DV3, винтовые клеммы 3 x 2,5 мм², макс. 16 A L1 + N + PE			
	18 Вт / 20 Вт	**6600804870**	36	0,400
	36 Вт / 40 Вт	**6600805870**	36	0,400
	58 Вт / 65 Вт	**6600806870**	36	0,400
	DV5, винтовые клеммы 5 x 2,5 мм², макс. 16 A L1 + L2 + L3 + N + PE			
	18 Вт / 20 Вт	**6600801870**	36	0,400
	36 Вт / 40 Вт	**6600802870**	36	0,400
	58 Вт / 65 Вт	**6600803870**	36	0,400
Набор батарей для 6608	NiCd-батареи 7 Ач / 6 В 1 штука	**6044805740**	35	1,150

09276E00

- Исполнения
  - 6014 для зоны 1
  - 6414 для зоны 2, 21 и 22
- С электронным предвключающим устройством
- Для люминесцентных ламп с двуштырьковым цоколем
- Светильник с 1-, 2-, 3- или 4- лампами
- В вариантах
  - подвесного светильника
  - настенного светильника
  - встраиваемового светильника
- Стальной лист с порошковым напылением или нержавеющей стали
- Централный затвор
- Стекло с шарниром, отражатель с шарниром

Таблица данных

Исполнение	Мощность лампы Вт	Количество ламп	Ширина мм	Номер заказа	PS	Вес кг
6014/5 Подвесной светильник (зона 1)	18	1	280	**6014/5121-8011-6230-1**	31	10,060
		2	280	**6014/5122-9011-0230-1**	31	10,800
		3	380	**6014/5223-9011-0230-1**	31	17,600
		4	380	**6014/5224-9011-0230-1**	31	18,100
	36	1	280	**6014/5141-8011-0230-1**	31	17,000
		2	280	**6014/5142-9011-0230-1**	31	17,500
		3	380	**6014/5243-9011-0230-1**	31	25,500
		4	380	**6014/5244-9011-0230-1**	31	26,500
	58	1	280	**6014/5161-8011-0230-1**	31	20,000
		2	280	**6014/5162-9011-0230-1**	31	20,500
		3	380	**6014/5263-9011-0230-1**	31	30,500
		4	380	**6014/5264-9011-0230-1**	31	31,500
6014/6 Настенный светильник[1)] (зона 1)	18	1	280	**6014/6121-8011-6230-1**	31	10,090
		2	280	**6014/6122-9011-0230-1**	31	11,500
		3	380	**6014/6223-9011-0230-1**	31	18,000
		4	380	**6014/6224-9011-0230-1**	31	18,500
	36	1	280	**6014/6141-8011-0230-1**	31	17,400
		2	280	**6014/6142-9011-0230-1**	31	17,900
		3	380	**6014/6243-9011-0230-1**	31	25,900
		4	380	**6014/6244-9011-0230-1**	31	26,900
	58	1	280	**6014/6161-8011-0230-1**	31	20,500
		2	280	**6014/6162-9011-0230-1**	31	20,900
		3	380	**6014/6263-9011-0230-1**	31	30,900
		4	380	**6014/6264-9011-0230-1**	31	31,900
6014/7 Встраиваемый светильник (зона 1)	18	1	280	**6014/7121-8011-6230-1**	31	12,300
		2	280	**6014/7122-9011-0230-1**	31	11,000
		3	380	**6014/7223-9011-0230-1**	31	19,000
		4	380	**6014/7224-9011-0230-1**	31	19,500
	36	1	280	**6014/7141-8011-0230-1**	31	18,400
		2	280	**6014/7142-9011-0230-1**	31	18,500
		3	380	**6014/7243-9011-0230-1**	31	27,500
		4	380	**6014/7244-9011-0230-1**	31	28,500
	58	1	280	**6014/7161-8011-0230-1**	31	22,100
		2	280	**6014/7162-9011-0230-1**	31	21,800
		3	380	**6014/7263-9011-0230-1**	31	32,800
		4	380	**6014/7264-9011-0230-1**	31	33,800

Дополнение номера заказа

Каблирование насквозь	без	**6014641750**	31
	с 3 проводниками	**6014642750**	31
	с 5 проводниками	**6014643750**	31

Указание
Светильники поставляются без ламп и монтажного материала.
Они заказываются отдельно в качестве принадлежностей.

[1)]Уголки для крепления на стене заказываются в качестве принадлежностей.

1 2 3 4 5 6 7 8 9 10 11 12 13 14

Таблица данных

Исполнение	Мощность лампы Вт	Количество ламп	Ширина мм	Номер заказа	PS	Вес кг
6414/5 Подвесной светильник (зоны 2, 21 & 22)	18	1	280	6414/5121-8010-6230-1	31	10,600
		2	280	6414/5122-9010-6230-1	31	11,100
		3	380	6414/5223-9010-6230-1	31	17,600
		4	380	6414/5224-9010-6230-1	31	18,100
	36	1	280	6414/5141-8010-6230-1	31	17,000
		2	280	6414/5142-9010-6230-1	31	17,500
		3	380	6414/5243-9010-6230-1	31	25,500
		4	380	6414/5244-9010-6230-1	31	26,500
	58	1	280	6414/5161-8010-6230-1	31	20,000
		2	280	6414/5162-9010-6230-1	31	20,500
		3	380	6414/5263-9010-6230-1	31	30,500
		4	380	6414/5264-9010-6230-1	31	31,500
6414/6 Настенный светильник[1] (зоны 2, 21 & 22)	18	1	280	6414/6121-8010-6230-1	31	10,900
		2	280	6414/6122-9010-6230-1	31	11,500
		3	380	6414/6223-9010-6230-1	31	11,500
		4	380	6414/6224-9010-6230-1	31	18,500
	36	1	280	6414/6141-8010-6230-1	31	17,400
		2	280	6414/6142-9010-6230-1	31	17,900
		3	380	6414/6243-9010-6230-1	31	25,900
		4	380	6414/6244-9010-6230-1	31	26,900
	58	1	280	6414/6161-8010-6230-1	31	20,500
		2	280	6414/6162-9010-6230-1	31	20,900
		3	380	6414/6263-9010-6230-1	31	30,900
		4	380	6414/6264-9010-6230-1	31	31,900
6414/7 Встраиваемый светильник (зоны 2, 21 & 22)	18	1	280	6414/7121-8010-6230-1	31	12,300
		2	280	6414/7122-9010-6230-1	31	12,800
		3	380	6414/7223-9010-6230-1	31	19,000
		4	380	6414/7224-9010-6230-1	31	19,500
	36	1	280	6414/7141-8010-6230-1	31	18,400
		2	280	6414/7142-9010-6230-1	31	19,400
		3	380	6414/7243-9010-6230-1	31	27,500
		4	380	6414/7244-9010-6230-1	31	28,500
	58	1	280	6414/7161-8010-6230-1	31	18,400
		2	280	6414/7162-9010-6230-1	31	22,600
		3	380	6414/7263-9010-6230-1	31	32,800
		4	380	6414/7264-9010-6230-1	31	33,800

Дополнение номера заказа

Каблирование насквозь	без	6414/....-.0..-....	31
	с 3 проводниками	6414/....-.3..-....	31
	с 5 проводниками	6414/....-.5..-....	31

Указание
Светильники поставляются без ламп и монтажного материала.
Они заказываются отдельно в качестве принадлежностей.

[1]Уголки для крепления на стене заказываются в качестве принадлежностей.

Технические данные

Исполнение	6014 для применения в зоне 1	6414 для применения в зоне 2, 21 и 22
Взрывозащита		
газо-взрывозащита	Ex II 2 G EEx ed IIC T4	Ex II 3 G EEx n A II T4
пыле-взрывозащита	Ex II 2 D IP 65 T80 °C / T90 °C	зона 21: Ex II 2 D IP 65 T74 °C зона 22: Ex II 3 D IP 65 T74 °C
Сертификаты		
для газо-взрывозащиты	PTB 99 ATEX 2029	зона 2: SNCH 03 ATEX 3572
для пыле-взрывозащиты	PTB 99 ATEX 2029	зона 21: SNCH 03 ATEX 3572 зона 22: SNCH 01 ATEX 3281
Материал		
Коробка	Стандарт: стальной лист с напылением, цвет: белый, как RAL 9016 Спец.: нержавеющая сталь 1.4301 (AISI 304)	
Шайба	Защитное стекло	
Измерительное напряжение	AC: 220 В - 10% ... 254 В + 6%; 50/60 Гц DC: 198 В - 10% ... 240 В + 10%	
Подключение	Блок-клеммы, 0,5 мм² ... 4 мм² одно- и многожильные	
Ввод проводки	Стандарт: 1 ввод проводника M 25 x 1,5 и 2 заглушки M 25 x 1,5 Спец.: отличное от стандарта место ввода специфицировать в тексте	
Класс защиты	I (с внутренним соединением PE)	
Вид защиты	IP 65 (IP 64 с патрубком кондиционера 8162)	

Принадлежности и запчасти

Наименование	Рисунок	Описание	Номер заказа	PS	Вес кг
Люминесцентные лампы	04936E00	18 Вт 1100лм	4617220	37	0,100
		36 Вт 2600лм	4617210	37	0,200
		58 Вт 4100лм	4617200	37	0,283
Уголок крепления к стене	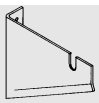 05375E00	Материал: сталь 1пара Светильник шириной: 280 мм	4617180	36	1,000
		Материал: сталь 1пара Светильник шириной: 380 мм	4617190	36	1,200
Рым-болт	05378E00	M 8, монтируется непосредственно на запрессованные гайки, 1 пара	6000803900	36	0,107
Выключатель	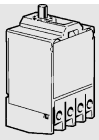 10809E00	переключающий элемент 8080/1-3-L, 2 размыкающий	8080006600	37	0,025
Климатический штуцер	05703E00	против конденсации влаги M 25 x 1,5	6000803960	36	0,010

Чертеж (все размеры в мм) - Возможны изменения

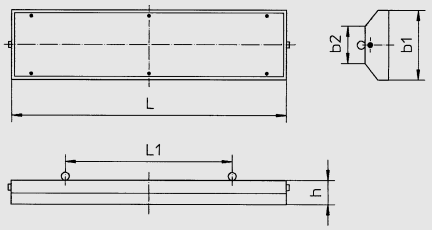

0499E00

Исполнение		Размеры в мм				
Монщость	Кол-во ламп	L	L1	h	b1	b2
18 Вт	1	730	550	120	280	206
	2	730	550	120	280	206
	3	730	550	120	380	246
	4	730	550	120	380	246
36 Вт	1	1340	950	120	280	206
	2	1340	950	120	280	206
	3	1340	950	120	380	246
	4	1340	950	120	380	246
58 Вт	1	1640	1250	120	280	206
	2	1640	1250	120	280	206
	3	1640	1250	120	380	246
	4	1640	1250	120	380	246

Подвесной светильник 6014/5 и 6414/5

Чертеж (все размеры в мм) - Возможны изменения

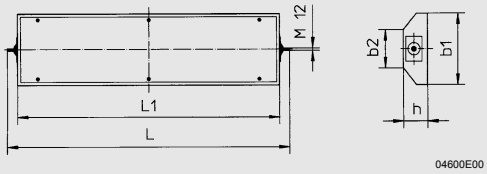

Исполнение		Размеры в мм				
Монщность	Кол-во ламп	L	L1	h	b1	b2
18 Вт	1	830	730	120	280	206
	2	830	730	120	280	206
	3	830	730	120	380	246
	4	830	730	120	380	246
36 Вт	1	1440	1340	120	280	206
	2	1440	1340	120	280	206
	3	1440	1340	120	380	246
	4	1440	1340	120	380	246
58 Вт	1	1740	1640	120	280	206
	2	1740	1640	120	280	206
	3	1740	1640	120	380	246
	4	1740	1640	120	380	246

Настенный светильник 6014/6 и 6414/6

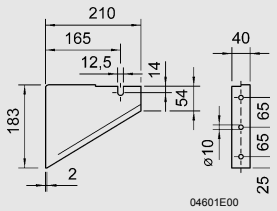

Уголок крепления к стене для светильника 6014/6 и 6014/6 узкое исполнение (280 мм)

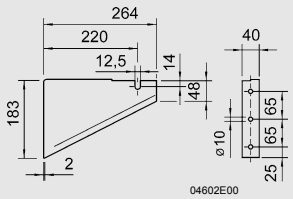

Уголок крепления к стене для светильника 6014/6 и 6014/6 широкое исполнение (380 мм)

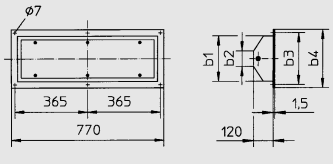

Исполнение		Размеры в мм				
Светильник	Кол-во ламп	b1	b2	b3	b4	a
18Вт, 36 Вт, 58 Вт	1	280	206	305	320	290
	2	280	206	305	320	290
	3	380	246	405	420	390
	4	380	246	405	420	390

Светильник

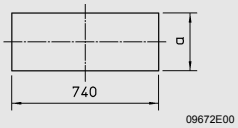

Отверстие для монтажа

Встраиваемый светильник 18 Вт 6014/7 и 6414/7

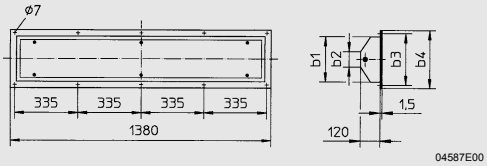

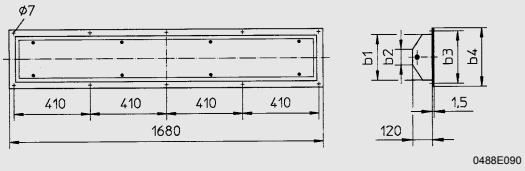

Светильник

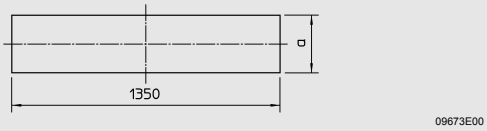

Отверстие для монтажа

Встраиваемый светильник 36 Вт 6014/7 и 6414/7

Светильник

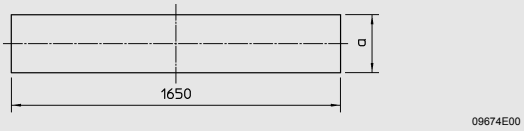

Отверстие для монтажа

Встраиваемый светильник 58 Вт 6014/7 и 6414/7

Подвесной светильник серия 6050

Зоны 1, 21

10292E00

- Применяется в зоне 1 и зоне 21
- Возможные типы ламп
  - Натриевая паросветная лампа высокого давления (HSE)
  - Галогенная паросветная лампа (HIE)
  - Галогенная лампа накаливания(QT)
  - Компактная лампа (TC-TSE)
  - Лампы смешанного света (LME)
- Стойкий к морской воде корпус из алюминиевого сплава, опция с лакировкой
- Двойной срок службы лампы по технологии двойного горения для натриевых ламп высокого давления
- Эксплуатация без техобслуживания и продолжительный срок службы с индукционной лампой
- Подвеска на ушках или поворотных крепежных хомутах
- С клеммной коробкой для простого электромонтажа
- Внешний рефлектор и защитная сетка

Таблица данных

Исполнение	Вид ламп	Ламповый патрон	Мощность лампы	Темпер.класс при T_a = 40 °C	Темпер.класс при T_a = 50 °C	$T_{O\ макс.}$ при T_a = 40 °C	Номер заказа	PS	Вес кг
Подвесной светильник серии 6050 размер 1; зона 1, зона 21	A	E 27	200 B	T4	T4	112 °C	**6050/11.1-12010-.0.-1**	61	10,700
	QT	E 27	150 B	T4	T4	142 °C	**6050/11.1-11510-.0.-1**	61	10,700
	QT	E 27	250 B	T3	– –	142 °C	**6050/11.1-12510-.0.-1**	61	10,800
	LME	E 27	160 B	T4	– –	123 °C	**6050/11.1-11610-.0.-1**	61	10,900
	TC-TSE	E 27	23 B	T6	– –	70 °C	**6050/11.1-10210-.0.-1**	61	10,800
	HIE	E 27	70 B	T5	T4	90 °C	**6050/11.1-20711-.0.-1**	61	10,700
	HIE	E 27	100 B	T4	– –	105 °C	**6050/11.1-21011-.0.-1**	61	11,100
	HIE	E 27	150 B	T4	– –	125 °C	**6050/11.1-21511-.0.-1**	61	12,100
	HSE	E 27	50 B	T5	T4	100 °C	**6050/11.1-30511-.0.-1**	61	10,250
	HSE	E 27	70 B	T5	T4	100 °C	**6050/11.1-30711-.0.-1**	61	10,700
	HSE	E 27	110 B	T4	– –	106 °C	**6050/11.1-31111-.0.-1**	61	11,500
	HME	E 27	125 B	T4	– –	125 °C	**6050/11.1-41211-.0.-1**	61	11,700
	QL	специальный	55 B	T6	– –	30 °C	**6050/11.1-90690-.0.-1**	61	10,200

Дополнение номера заказа

Подвешивание	две резьбы M 8 в крышке светильника	**6050/111.-.....-...-.**		
	с дополнительным монтажным хомутом (для потолочного и настенного крепления)	**6050/112.-.....-...-.**	61	2,100
Защитная коробка	без защитной коробки	**6050/11..-.....-0..-.**		
	с защитной коробкой	**6050/11..-.....-1..-.**	61	0,560
Выключатель	без выключателя	**6050/11..-.....-..0-.**		
	с выключателем	**6050/11..-.....-..1-.**	61	0,000

Указания: 1)

A → Универсальная лампа
QT → Галагенная лампа накаливания
LME → Лампа смешанного света
TC-TSE → Компактная лампа
HIE → Галагенная парасветная лампа
HSE → Натриевая парасветная лампа
HME → Ртутная лампа
QL → Индукционная лампа (поставляется со светильником)

- Подвесной светильник не покрыт лаком; лакировка возможна (по запросу)
- Подвесные светильники поставляются без осветительного средства (см. принадлежности); исключение тип QL
- Внешний рефлектор (см. принадлежности)
- Светильники компенсированы

Подвесной светильник серия 6050

Таблица данных

Исполнение	Вид ламп	Ламповый патрон	Мощность лампы	Темпер.класс при T_a = 40 °C	Темпер.класс при T_a = 50 °C	$T_{O\,макс.}$ при T_a = 40 °C	Номер заказа	PS	Вес кг
Подвесной светильник серии 6050 размер 3; зона 1, зона 21	A QT LME	E 40 E 40 E 40	250 B 250 B 250 B	T3 T3 T4	T3 – – T4	144 °C 142 °C 120 °C	**6050/31.1-12520-.0.-1**	61	29,000
	A QT LME	E 40 E 40 E 40	500 B 500 B 500 B	T3 T4 T3	T3 – – T3	144 °C 118 °C 154 °C	**6050/31.1-15020-.0.-1**	61	29,000
	HIE	E 40	250 B	T4	– –	108 °C	**6050/31.1-22521-.0.-1**	61	29,000
	HIE	E 40	400 B	T4	– –	127 °C	**6050/31.1-24021-.0.-1**	61	29,000
	HSE	E 40	150 B	T5	T5	95 °C	**6050/31.1-31521-.0.-1**	61	29,000
	HSE	E 40	250 B	T4	– –	108 °C	**6050/31.1-32521-.0.-1**	61	29,000
	HSE	E 40	400 B	T4	– –	120 °C	**6050/31.1-34021-.0.-1**	61	29,000
	HME	E 40	250 B	T4	– –	125 °C	**6050/31.1-42521-.0.-1**	61	29,000
	HME	E 40	400 B	T3	– –	150 °C	**6050/31.1-44021-.0.-1**	61	29,000
	QL	специальный	85 B	T6	– –	66 °C	**6050/31.1-90990-.0.-1**	61	29,000
	QL	специальный	165 B	T6	– –	75 °C	**6050/31.1-91790-.0.-1**	61	29,000

Дополнение номера заказа

Подвешивание	Рым-болты M 10	**6050/311.-.....-...-.**		
	с дополнительным монтажным хомутом (для потолочного и настенного крепления)	**6050/312.-.....-...-.**	61	4,000
Защитная коробка	без защитной коробки	**6050/31..-.....-0..-.**		
	с защитной коробкой	**6050/31..-.....-1..-.**	61	1,450
Выключатель	без выключателя	**6050/31..-.....-..0-.**		
	с выключателем	**6050/31..-.....-..1-.**	61	0,000

Указания: 1)
- A → Универсальная лампа
- QT → Галагенная лампа накаливания
- LME → Лампа смешанного света
- HIE → Галагенная парасветная лампа
- HSE → Натриевая парасветная лампа
- HME → Ртутная лампа
- QL → Индукционная лампа (поставляется со светильником)

- Подвесной светильник не покрыт лаком; лакировка возможна (по запросу)
- Подвесные светильники поставляются без осветительного средства (см. принадлежности); исключение тип QL
- Внешний рефлектор (см. принадлежности)
- Светильники компенсированы

Технические данные

Взрывозащита	
Газо-взрывозащита	Ex II 2 G EEx de IIC T. 1) (зона 1)
Пыле-взрывозащита	Ex II 2 D IP 66 $T_{O\,макс.}$ 1)
	1) см. таблицу данных
Сертификаты	
для газо-взрывозащиты	PTB 03 ATEX 1096 (зона 1)
для пыле-взрывозащиты	PTB 03 ATEX 1096 (зона 21)
Другие сертификаты	IECEx; GL
Материал коробки	легкий металл
Измерительное напряжение U_e	220 B / 230 B / 240 B, 250 B, AC ± 6 %, 50 Гц, другие по запросу соблюдайте данные на типовой табличке
Коэффициент мощности	cos φ ≥ 0,9 (с компенсацией)
Возможность соединения	L1 + N + PE для 2,5 мм² одно- и тонкожильный
Вид защиты	IP 66
Ввод проводки	
Стандарт	2 x M 25 x 1,5; 1 x кабельный ввод ∅ 7 мм ... 17 мм, 1 x пробка

Подвесной светильник серия 6050

Зоны 1, 21

Чертеж (все размеры в мм) - Возможны изменения

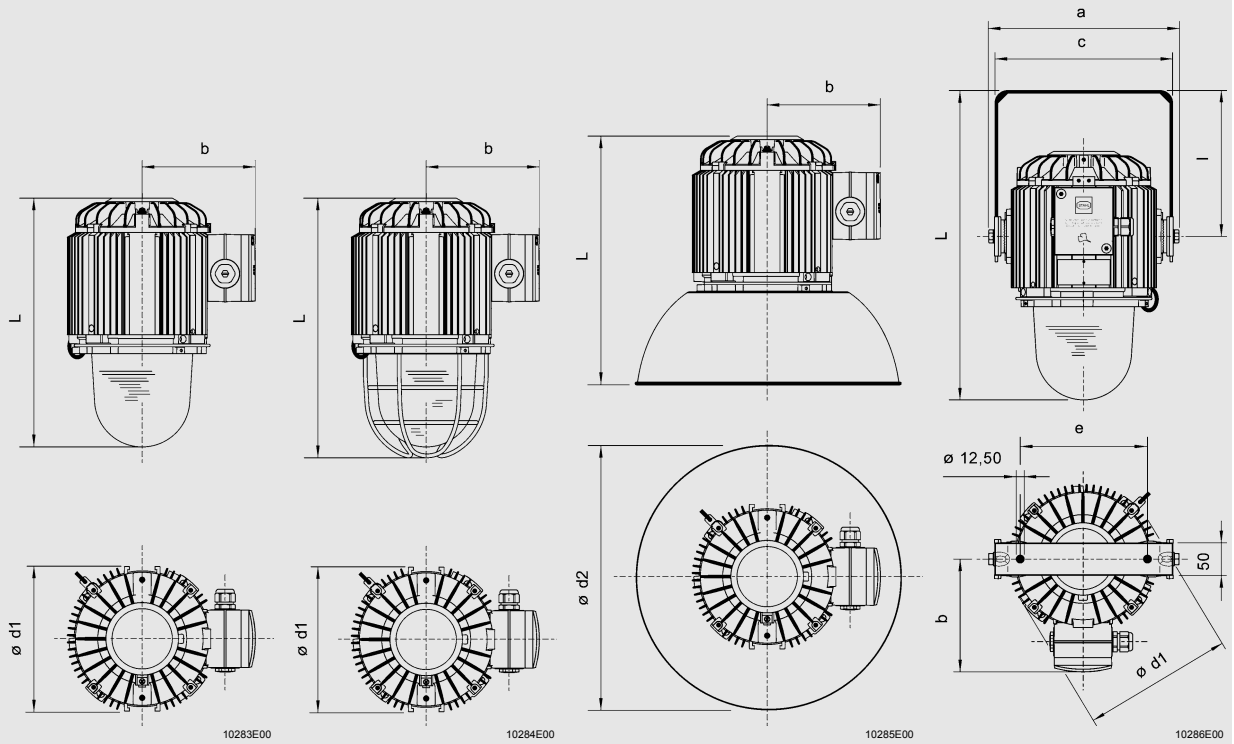

без защитной коробки

	L	b	d1
6050/11	392	178	236
6050/31	530	240	360

с защитной коробкой

	L	b	d1
6050/11	409	178	236
6050/31	556	240	360

с рефлектором

	L	b	d2
6050/11	392	178	440
6050/31	534	240	760

с монтажной скобой

	L	b	d1	l	a	c	e
6050/11	525	178	236	230	299	279	200
6050/31	770	240	360	420	427	407	300

Подвесной светильник 6050

Принадлежности и запчасти

Наименование	Описание	Номер заказа	PS	Вес кг
Защитная коробка	комплект с принадлежностями для крепления материал: проволока из нержавеющей стали			
	для 6050/11	**6050801140**	37	0,560
	для 6050/31	**6050802140**	37	1,450
Рефлектор	в комплете с элементами крепежа Материал: алюминий, блестящий анодированный			
	для 6050/11	**6050801580**	37	0,216
	для 6050/31	**6050804580**	37	2,000
Монтажная скоба	комплект; из нержавеющей стали (для самостоятельного монтажа)			
	для 6050/11	**6050801550**	37	2,100
	для 6050/31	**6050802550**	37	4,000
Одноточечное крепление	Одноточное крепление из нержавеющей стали крепится на корпусе подвесного светильника серии 6050 двумя винтами М 8 из нержавеющей стали.			
	для 6050/11	**6050804260**	37	0,400
	для 6050/31	**6050904260**	37	1,000
Рым-болт	М 8, монтируется непосредственно на запрессованные гайки, 1 пара	**6000803900**	36	0,056
	М 10, монтируется непосредственно в запрессованную гайку, 1 пара	**6050801900**	36	0,200

Подвесной светильник IEC серии 6470

10560E00

- Применяется в
  - зоне 2
  - зоне 21 и зоне 22
- Два размера в распоряжении
  - размер 1 до 150 Вт
  - размер 2 до 250 Вт
- Возможные типы ламп
  - Натриевые паросветные лампы высокого давления (HSE)
  - Галогенные паросветные лампы (HIE)
  - Ртутные лампы (HME)
  - Индукционные лампы (QL)
  - Лампы смешанного света (LME)
  - Галогенные лампы накаливания (QT)
  - Универсальные лампы (A)
- Различные варианты монтажа
  - Потолочные, настенные и маятовые подвески
  - Монтажный хомутив
  - Подвесной монтаж
- Корпус из стойкого к морской воде алюминия
- Защитное стекло из термостойкого боросиликатного стекла

Таблица данных

Исполнение	Вид ламп	Ламповый патрон	Мощность лампы	Темпер.класс при T_a = 40 °C	Темпер.класс при T_a = 55 °C	$T_{O\ макс.}$ при T_a = 55 °C	Номер заказа	PS	Вес кг
Подвесной светильник IEC серия 6470 размер 1 до 150 Вт	A	E 27	200 Вт	T4	T4	130 °C	**6470/11..-1201-0.0-1**	61	5,217
	QT	E 27	150 Вт	T4	T4	112 °C	**6470/11..-1151-0.0-1**	61	8,900
			250 Вт	T4	T3	149 °C	**6470/11..-1251-0.0-1**	61	8,300
	LME	E 27	160 Вт	T4	T4	143 °C	**6470/11..-1161-0.0-1**	61	5,217
	HIE	E 27	70 Вт	T5	T4	103 °C	**6470/11..-2071-1.0-1**	61	6,797
			100 Вт	T4	T4	121 °C	**6470/11..-2101-1.0-1**	61	7,197
			150 Вт	T4	T3	140 °C	**6470/11..-2151-1.0-1**	61	11,200
	HSE	E 27	50 Вт	T5	T5	98 °C	**6470/11..-3051-1.0-1**	61	6,297
			70 Вт	T4	T4	106 °C	**6470/11..-3071-1.0-1**	61	6,797
			110 Вт	T4	T4	124 °C	**6470/11..-3111-1.0-1**	61	9,500
	HME	E 27	125 Вт	T4	T3	142 °C	**6470/11..-4121-1.0-1**	61	6,463
	QL	специаль-ный	55 Вт	T6	T5	90 °C	**6470/11..-9069-0.0-1**	61	5,857

Дополнение номера заказа

Способ монтажа	Подвесной монтаж на рым-болтах [2]	**6470/1.11-....-...-.**	61	1,160
	Монтаж на хомутах [2]	**6470/1.21-....-...-.**	61	1,060
	Потолочный монтаж [2]	**6470/1.31-....-...-.**	61	1,060
	Настенный монтаж [2]	**6470/1.41-....-...-.**	61	1,940
	Мачтовый монтаж 25 ° [3]	**6470/1.56-....-...-.**	61	1,140
	Мачтовый монтаж 90 ° [3]	**6470/1.66-....-...-.**	61	1,490
	3/4“ NPT подвесной монтаж на трубе	**6470/1.77-....-...-.**	61	0,780
	1“ NPT для подвесного монтажа на трубе	**6470/1.78-....-...-.**	61	0,780
Защитная сетка	без защитной сетки	**6470/11..-....-.0.-.**		
	с защитной сеткой	**6470/11..-....-.1.-.**	61	0,240

Указания:

[1]
- A → Универсальная лампа
- QT → Галагенная лампа накаливания
- LME → Лампа смешанного света
- HIE → Галагенная парасветная лампа
- HSE → Натриевая парасветная лампа
- HME → Ртутная лампа
- QL → Индукционная лампа (поставляется со светильником)

[2] с 4 x M 25 x 1,5 → 1 x кабельными вводами, 3 x пробками

[3] 1 1/4“ BSP для мачтового монтажа

- Подвесные светильники поставляются без осветительного средства; исключение тип QL
- Светильники компенсированы

Подвесной светильник IEC серии 6470

Зоны 2; 21 & 22

Таблица данных

Исполнение	Вид ламп	Ламповый патрон	Мощность лампы	Темпер.класс при T_a = 40 °C	Темпер.класс при T_a = 55 °C	$T_{O\ макс.}$ при T_a = 55 °C	Номер заказа	PS	Вес кг
Подвесной светильник IEC серия 6470 размер 2 до 250 Вт	LME	E 40	250 Вт	T3	T3	170 °C	**6470/12..-1252-0.0-1**	61	6,117
	HIE	E 40	250 Вт	T3	– –	154 °C	**6470/12..-2252-1.0-1**	61	10,700
	HSE	E 40	100 Вт	T4	T4	124 °C	**6470/12..-3102-1.0-1**	61	10,000
		E 40	150 Вт	T4	T4	126 °C	**6470/12..-3152-1.0-1**	61	10,300
		E 40	250 Вт	T3	T3	157 °C	**6470/12..-3252-1.0-1**	61	10,700
	HME	E 40	250 Вт	T3	– –	182 °C	**6470/12..-4252-1.0-1**	61	9,500
	QL	специаль-ный	85 Вт	T5	– –	101 °C	**6470/12..-9099-0.0-1**	61	6,797

Дополнение номера заказа

Способ монтажа	Подвесной монтаж на рым-болтах [2]	**6470/1.11-....-...-.**	61	1,160
	Монтаж на хомутах [2]	**6470/1.21-....-...-.**	61	1,060
	Потолочный монтаж [2]	**6470/1.31-....-...-.**	61	1,060
	Настенный монтаж [2]	**6470/1.41-....-...-.**	61	1,940
	Мачтовый монтаж 25 ° [3]	**6470/1.56-....-...-.**	61	1,140
	Мачтовый монтаж 90 ° [3]	**6470/1.66-....-...-.**	61	1,490
	$^3/_4$“ NPT подвесной монтаж на трубе	**6470/1.77-....-...-.**	61	0,780
	1“ NPT для подвесного монтажа на трубе	**6470/1.78-....-...-.**	61	0,780
Защитная сетка	без защитной сетки	**6470/12..-....-.0.-.**		
	с защитной сеткой	**6470/12..-....-.1.-.**	61	0,280

Указания:

1) LME → Лампа смешанного света
HIE → Галагенная парасветная лампа
HSE → Натриевая парасветная лампа
HME → Ртутная лампа
QL → Индукционная лампа (поставляется со светильником)

2) с 4 x M 25 x 1,5 → 1 x кабельными вводами, 3 x пробками
3) 1 $^1/_4$“ BSP для мачтового монтажа

- Подвесные светильники поставляются без осветительного средства; исключение тип QL
- Светильники компенсированы

Таблица данных

Исполнение	Вид ламп	Ламповый патрон	Мощность лампы	Темпер.класс при T_a = 40 °C	Темпер.класс при T_a = 55 °C	$T_{O\ макс.}$ при T_a = 55 °C	Номер заказа	PS	Вес кг
Подвесной светильник IEC серия 6470 размер 3 до 600 Вт	A QT LME	E 40	500 Вт	T4 T4 T3	T3 T3 T3	137 °C 142 °C 165 °C	**6470/13..-1502-0.0-1**	61	10,868
	HIE	E 40	250 Вт	T4	T4	130 °C	**6470/13..-2252-1.0-1**	61	14,834
		E 40	400 Вт	T3	T3	155 °C	**6470/13..-2402-1.0-1**	61	15,545
	HSE	E 40	250 Вт	T4	T4	132 °C	**6470/13..-3252-1.0-1**	61	14,834
		E 40	400 Вт	T4	T3	146 °C	**6470/13..-3402-1.0-1**	61	15,545
		E 40	600 Вт	T3	– –	166 °C *	**6470/13..-3602-1.0-1**	61	18,103
	HME	E 40	250 Вт	T4	T3	145 °C	**6470/13..-4252-1.0-1**	61	13,377
		E 40	400 Вт	T3	– –	153 °C *	**6470/13..-4402-1.0-1**	61	13,708
	QL	специаль-ный	165 Вт	T6	– –	80 °C *	**6470/13..-9179-0.0-1**	61	11,189

* При максимальной температуре поверхности 40 °C

Дополнение номера заказа

Способ монтажа	Подвесной монтаж на рым-болтах [2]	**6470/1311-....-...-.**	61	1,800
	Монтаж на хомутах [2]	**6470/1321-....-...-.**	61	2,900
	Потолочный монтаж [2]	**6470/1331-....-...-.**	61	1,600
	Настенный монтаж [2]	**6470/1341-....-...-.**	61	3,400
	Мачтовый монтаж 25 ° [3]	**6470/1356-....-...-.**	61	2,100
	Мачтовый монтаж 90 ° [3]	**6470/1366-....-...-.**	61	2,800
	3/4“ NPT подвесной монтаж на трубе	**6470/1377-....-...-.**	61	1,200
Защитная сетка	без защитной сетки	**6470/13..-....-.0.-.**		
	с защитной сеткой	**6470/13..-....-.1.-.**	61	10,650

Указания:

1) LME → Лампа смешанного света
HIE → Галагенная парасветная лампа
HSE → Натриевая парасветная лампа
HME → Ртутная лампа
QL → Индукционная лампа (поставляется со светильником)

2) с 4 x M 25 x 1,5 → 1 x кабельными вводами, 3 x пробками
3) 1 1/4“ BSP для мачтового монтажа

- Подвесные светильники поставляются без осветительного средства; исключение тип QL
- Светильники компенсированы

Технические данные

Взрывозащита	
Газо-взрывозащита	Ex II 3 G EEx nR II T*
Пыле-взрывозащита	Ex II 2 D IP 66 $T_{O.\ макс}$* Ex II 3 D IP 66 $T_{O.макс}$* * Классы температуры и температура поверхности см. таблицу данных
Сертификаты	PTB 05 ATEX 2045 (зоны 2, 22) PTB 05 ATEX 2043 (зона 21)
Другие сертификаты	IECEx
Материал коробки	стойкий к морской воде алюминий
Измерительное напряжение U_e	230 В, AC ± 10%, 50 Гц, другие по запросу Соблюдайте данные на типовой табличке
Коэффициент мощности	cos φ ≥ 0,9 (с компенсацией)
Возможность соединения	L1 + N для 4 мм² тонкожильный и 6 мм² одножильный через внутренний клеммный блок
Вид защиты	IP 66
Ввод проводки	Должны применяться специально сертифицированные вводы проводки (по норме 94/9/EG) - риск механического повреждения "высокий" - с минимальным типом защиты IP 66. Количество вводов проводки зависит от варианта монтажа. Стандарт M 25 x 1,5 Специальный ввод M 20 x 1,5, другие по запросу
Резьба для мачтовых светильников	1 1/4“ BSP, 1 1/2“ BSP, 3/4“ NPT, 1“ NPT

Принадлежности и запчасти

Наименование	Иллюстрация	Описание		Номер заказа	PS	Вес кг
Защитная сетка	10571E00	из стойкого к морской воде алюминия, с элементами крепежа				
		для 6470/11 и 6480/11		**648080140010**	36	0,250
		для 6470/12 и 6480/12		**648080140210**	36	0,300
		для 6470/13 и 6480/13		**648080140310**	60	0,600
Стандартный рефлектор	10288E00	из оцинкованного стального листа с порошковым покрытием, с элементами крепежа				
		для 6470/11, 6470/12 и 6480/11, 6480/12		**648080580020**	61	2,250
		из армированного стекловокном полиэфира, с элементами крепежа				
		для 6470/13 и 6480/13		**648080580320**	37	5,500
Рефлектор 30°	06249E00	из армированного стекловокном полиэфира, с элементами крепежа				
		для 6470/11 и 6470/12 для 6480/11 и 6480/12		**648080580030**	37	0,600
Крышка для потолочного крепления	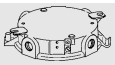 10580E00	Потолочный монтаж проводится через накладки на крышке. Крепежный хомут или рым-болт могут быть установлены на крышке позже (заказываются как принадлежности).				
		с резьбой M 20 x 1,5	для 6470/11 и для 6470/12	**647080050020**	37	1,264
		с резьбой M 20 x 1,5	для 6470/13	**647080050320**	37	1,850
		с резьбой M 25 x 1,5	для 6470/11 и для 6470/12	**647080050010**	37	1,264
		с резьбой M 25 x 1,5	для 6470/13	**647080050310**	37	1,850
Крышка для настенного крепления	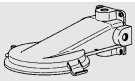 10573E00	с резьбой M 20 x 1,5	для 6470/11 и для 6470/12	**648080050080**	37	2,137
		с резьбой M 20 x 1,5	для 6470/13	**648080050380**	37	3,600
		с резьбой M 25 x 1,5	для 6470/11 и для 6470/12	**648080050070**	37	2,137
		с резьбой M 25 x 1,5	для 6470/13	**648080050370**	37	3,600
Крышка для мачтового крепления 25 °	10577E00	с резьбой 1 $^1/_2$“ BSP	для 6470/11 и для 6470/12	**648080050150**	37	1,113
		с резьбой 1 $^1/_2$“ BSP	для 6470/13	**648080050450**	37	2,300
		с резьбой 1 $^1/_4$“ BSP	для 6470/11 и для 6470/12	**648080050160**	37	1,113
		с резьбой 1 $^1/_4$“ BSP	для 6470/13	**648080050460**	37	2,300
Крышка для мачтового крепления 90 °	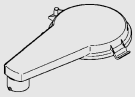 10578E00	с резьбой 1 $^1/_2$“ BSP	для 6470/11 и для 6470/12	**648080050170**	37	1,689
		с резьбой 1 $^1/_4$“ BSP	для 6470/11 и для 6470/12	**648080050470**	37	3,000
		с резьбой 1 $^1/_2$“ BSP	для 6470/11 и для 6470/12	**648080050180**	37	1,689
		с резьбой 1 $^1/_2$“ BSP	для 6470/11 и для 6470/12	**648080050480**	37	3,000
Крышка для трубного крепления (Трубопровод)	10581E00	с NPT-резьбой 3/4“	для 6470/11, 6470/12 и для 6480/11, 6480/12	**648080050050**	37	0,978
		с NPT-резьбой 3/4“	для 6470/13 и для 6480/13	**648080050360**	37	1,400
		с NPT-резьбой 1“	для 6470/11, 6470/12 и для 6480/11, 6480/12	**648080050060**	37	0,978
		с NPT-резьбой 1“	для 6470/13 и для 6480/13	**648080050350**	37	1,400
Крепежный хомут	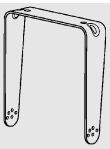 10570E00	из нержавеющей стали, с элементами крепежа				
		для 6470/11, 6470/12 и 6480/11, 6480/12		**647080180010**	37	1,200
		для 6470/13 и 6480/13		**647080180310**	37	1,500
Рым-болты	05378E00	M 8, монтируется непосредственно на запрессованные гайки, 1 пара		**6000803900**	36	0,056

Чертежи (все размеры в мм) - Возможны изменения

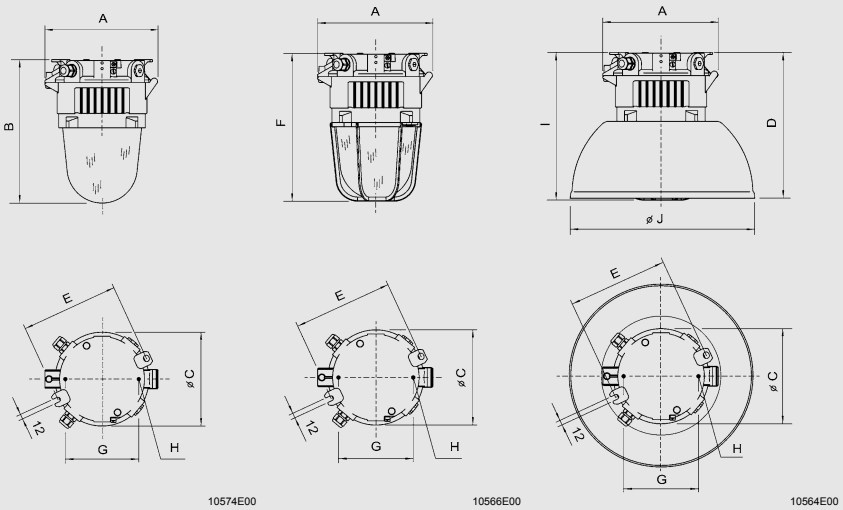

Разм. в мм	6470/11	6470/12	6470/13
A	277	277	372
B	352	414	514
C	230	230	310
D	353	353	521
E	240	240	329
F	357	423	533
G	180	180	260
H	M 8	M 8	M 10
I	358	424	535
J	444	444	715

Потолочный монтаж без защитной сетки | **Потолочный монтаж с защитной сеткой** | **Потолочный монтаж с рефлектором**

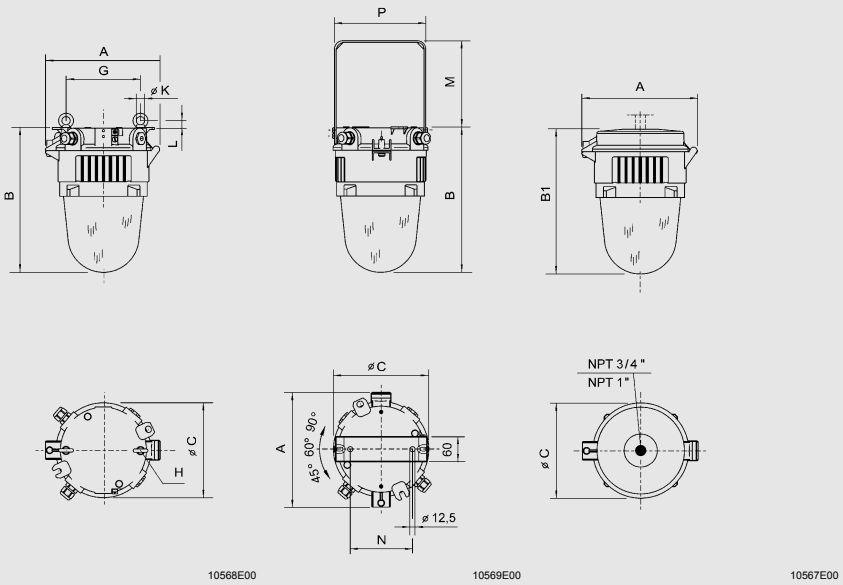

Разм. в мм	6470/11	6470/12	6470/13
A	277	277	372
B	352	414	514
B1	350	412	517
C	230	230	310
G	180	180	260
H	M 8	M 8	M 10
K	20	20	25
L	18	18	22,5
M	208	208	209
N	150	150	200
P	220	220	302

Подвесной светильник на рым-болтах | **Подвесной светильник на хомуте** | **Подвесной светильник на трубопроводе**

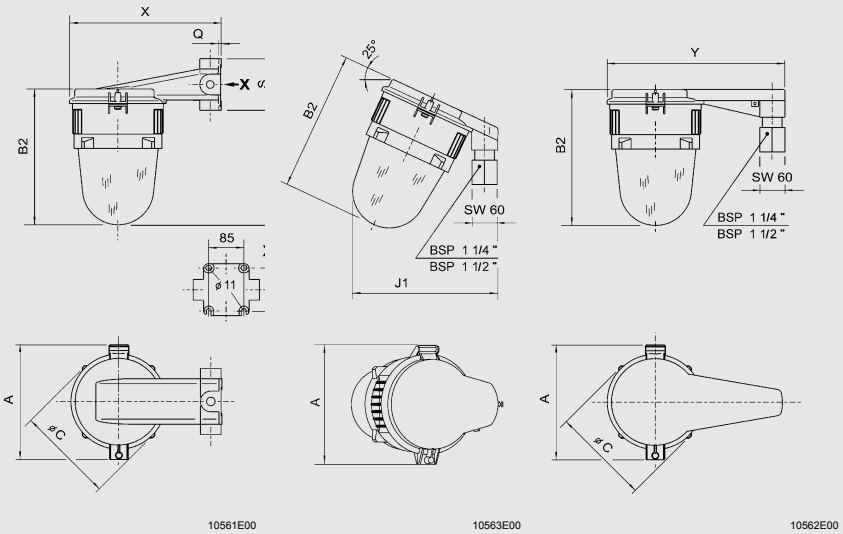

Разм. в мм	6470/11	6470/12	6470/13
A	277	277	372
B2	331	393	498
C	230	230	310
J1	340	367	511
Q	7	7	8
R	250	250	422
S	105	125	160
T	405	466	592
V	105	105	139
X	366,5	366,5	579
Y	427	427	628

Настенный монтаж | **Мачтовый монтаж 25°** | **Мачтовый монтаж 90°**

Подвесной светильник NEC серии 6480

Кл. I, зона 2 / сек. 2; кл. II, сек. 2; кл. III

05488E00

- Применяется в
  - класс I, зона 2, группа II C
  - класс I, сектор 2, группы ABCD
  - класс II, сектор 2, группы FG
  - класс III
- Три размера от 50 Вт до 400 Вт в распоряжении
- Возможные типы ламп
  - Натриевые паросветные лампы высокого давления(HSE)
  - Галогенные паросветные лампы (HIE)
  - Ртутные лампы (HME)
- Различные варианты монтажа
- Внешний рефлектор из армированного стекловолокном полиэфира (GRP)

Технические данные	
Взрывозащита	класс I, зона 2, группа II C T* класс I, сектор 2, группы ABCD T* класс II, сектор 2, группы FG T* класс III * Классы температуры и температура поверхности см. таблицу
Сертификаты	cUL / UL File No. E 258154
Измерительное напряжение U_e	120 В, 60 Гц QUAD (120, 208, 240, 277) В, 60 Гц TRI (120, 277, 347) В, 60 Гц
Номинальный ток	смотри таблицу
Коэффициент мощности	cos φ ≥ 0,9 (с компенсацией)
Класс защиты	I (Разъем PE)
Материал	
Материал коробки	стойкий к морской воде алюминий
Защитное стекло	Термостойкое боросиликатное стекло
Уплотнение крышки	Силиконовый каучук
Уплотнение стекла	Силиконовый каучук
Монтажный хомут	нержавеющая сталь
Внешний рефлектор	армированный стекловолокном полиэфир
Защитная сетка	стойкий к морской воде алюминий
Крышка корпуса	Крепежный винт M 8 (нержавеющая сталь)
Монтаж	Настенный и потолочный монтаж; мачтовый монтаж; трубопровод
Вид защиты	IP 66 / тип 3, 4, 4X
Окружающая температура	- 25° C ... + 40° C / 55° C - 13° F ... + 104° F / 131° F
Защитная сетка и внешний рефлектор	могут быть установлены позже путем простого монтажа крепежным винтом M 6.
Ввод проводки	Количество вводов проводки зависит от варианта монтажа стандарт $^1/_2$“ NPT, $^3/_4$“ NPT, 1“ NPT
Резьба для мачтовых светильников	1 $^1/_4$“ NPT, 1 $^1/_2$“ NPT

1 2 3 4 5 6 7 8 9 10 11 12 13 14

Классы температуры

Исполнение ламп		Температура окружающей среды T_a=	Классы температуры			Макс. температура подвода
Тип	Мощность		класс I, сектор 2, группы A, B, C, D (температура ламп)		класс II, сектор 2, группы F, G (температура поверхности)	
			сектор 2	зона 2	с рефлектором	
Тип 6480/11; размер 1						
HSE	50 Вт	40 °C / 104 °F	T2C (230 °C / 446 °F)	T2 (300 °C / 572 °F)	T4A (120 °C / 248 °F)	90 °C / 194 °F
		55 °C / 131 °F	T2C (230 °C / 446 °F)	T2 (300 °C / 572 °F)	T4A (120 °C / 248 °F)	90 °C / 194 °F
	70 Вт	40 °C / 104 °F	T2C (230 °C / 446 °F)	T2 (300 °C / 572 °F)	T4A (120 °C / 248 °F)	90 °C / 194 °F
		55 °C / 131 °F	T2C (230 °C / 446 °F)	T2 (300 °C / 572 °F)	T4A (120 °C / 248 °F)	90 °C / 194 °F
	100 Вт	40 °C / 104 °F	T2B (260 °C / 500 °F)	T2 (300 °C / 572 °F)	T4A (120 °C / 248 °F)	105 °C / 221 °F
		55 °C / 131 °F	T2B (260 °C / 500 °F)	T2 (300 °C / 572 °F)	T4A (120 °C / 248 °F)	105 °C / 221 °F
	150 Вт	40 °C / 104 °F	T2B (260 °C / 500 °F)	T2 (300 °C / 572 °F)	T4A (120 °C / 248 °F)	105 °C / 221 °F
		55 °C / 131 °F	T2B (260 °C / 500 °F)	T2 (300 °C / 572 °F)	T4A (120 °C / 248 °F)	105 °C / 221 °F
HIE	50 Вт	40 °C / 104 °F	T3 (200 °C / 392 °F)	T2 (300 °C / 572 °F)	T4A (120 °C / 248 °F)	90 °C / 194 °F
		55 °C / 131 °F	T2D (215 °C / 491 °F)	T2 (300 °C / 572 °F)	T4A (120 °C / 248 °F)	90 °C / 194 °F
	70 Вт	40 °C / 104 °F	T3 (200 °C / 392 °F)	T2 (300 °C / 572 °F)	T4A (120 °C / 248 °F)	75 °C / 164 °F
		55 °C / 131 °F	T2D (215 °C / 491 °F)	T2 (300 °C / 572 °F)	T4A (120 °C / 248 °F)	90 °C / 194 °F
	100 Вт	40 °C / 104 °F	T2B (260 °C / 500 °F)	T2 (300 °C / 572 °F)	T4A (120 °C / 248 °F)	90 °C / 194 °F
		55 °C / 131 °F	T2B (260 °C / 500 °F)	T2 (300 °C / 572 °F)	T4A (120 °C / 248 °F)	105 °C / 221 °F
	150 Вт	40 °C / 104 °F	T2A (280 °C / 536 °F)	T2 (300 °C / 572 °F)	T4A (120 °C / 248 °F)	105 °C / 221 °F
HME	50 Вт	40 °C / 104 °F	T2 (300 °C / 572 °F)	T2 (300 °C / 572 °F)	T4A (120 °C / 248 °F)	90 °C / 194 °F
		55 °C / 131 °F	T2 (300 °C / 572 °F)	T2 (300 °C / 572 °F)	T4A (120 °C / 248 °F)	90 °C / 194 °F
	75 Вт	40 °C / 104 °F	T2 (300 °C / 572 °F)	T2 (300 °C / 572 °F)	T4A (120 °C / 248 °F)	90 °C / 194 °F
		55 °C / 131 °F	T2 (300 °C / 572 °F)	T2 (300 °C / 572 °F)	T4A (120 °C / 248 °F)	90 °C / 194 °F
	100 Вт	40 °C / 104 °F	T2 (300 °C / 572 °F)	T2 (300 °C / 572 °F)	T4A (120 °C / 248 °F)	90 °C / 194 °F
		55 °C / 131 °F	T2 (300 °C / 572 °F)	T2 (300 °C / 572 °F)	T4A (120 °C / 248 °F)	90 °C / 194 °F
Тип 6480/12; размер 2						
HIE	175 Вт	40 °C / 104 °F	T2A (280 °C / 536 °F)	T2 (300 °C / 572 °F)	T3C (160 °C / 320 °F)	125 °C / 257 °F
	250 Вт	40 °C / 104 °F	T2A (280 °C / 536 °F)	T2 (300 °C / 572 °F)	T3C (160 °C / 320 °F)	125 °C / 257 °F
HME	175 Вт*	40 °C / 104 °F	T1 (450 °C / 842 °F)	T1 (450 °C / 842 °F)	T3A (180 °C / 356 °F)	125 °C / 257 °F
	250 Вт *	40 °C / 104 °F	T1 (450 °C / 842 °F)	T1 (450 °C / 842 °F)	T3A (180 °C / 356 °F)	125 °C / 257 °F
Тип 6480/13; размер 3						
HSE	200Вт	40 °C / 104 °F	T1 (450 °C / 842 °F)	T1 (450 °C / 842 °F)	T2B (260 °C / 500 °F)	105 °C / 221 °F
		55 °C / 131 °F	T1 (450 °C / 842 °F)	T1 (450 °C / 842 °F)	T2A (280 °C / 536 °F)	105 °C / 221 °F
	250 Вт	40 °C / 104 °F	T1 (450 °C / 842 °F)	T1 (450 °C / 842 °F)	T2B (260 °C / 500 °F)	105 °C / 221 °F
		55 °C / 131 °F	T1 (450 °C / 842 °F)	T1 (450 °C / 842 °F)	T2A (280 °C / 536 °F)	105 °C / 221 °F
	400 Вт	40 °C / 104 °F	T1 (450 °C / 842 °F)	T1 (450 °C / 842 °F)	T2B (260 °C / 500 °F)	105 °C / 221 °F
		55 °C / 131 °F	T1 (450 °C / 842 °F)	T1 (450 °C / 842 °F)	T2A (280 °C / 536 °F)	105 °C / 221 °F
HIE	400 Вт*	40 °C / 104 °F	T2B (260 °C / 500 °F)	T2 (300 °C / 572 °F)	T2B (260 °C / 500 °F)	105 °C / 221 °F
		55 °C / 131 °F	T2B (260 °C / 500 °F)	T2 (300 °C / 572 °F)	T2B (260 °C / 500 °F)	105 °C / 221 °F
HME	400 Вт	40 °C / 104 °F	T2 (300 °C / 572 °F)	T2 (300 °C / 572 °F)	T2C (230 °C / 446 °F)	90 °C / 194 °F
		55 °C / 131 °F	T2A (300 °C / 572 °F)	T2 (300 °C / 572 °F)	T2B (260 °C / 500 °F)	105 °C / 221 °F

* Не применяется для класса II, сектора 2, группы G.

Подвесной светильник NEC серии 6480

Кл. I, зона 2 / сек. 2; кл. II, сек. 2; кл. III

Таблица данных

Исполнение	Вид ламп	Ламповый патрон	Мощность лампы	Напряжение [2]	Номинальный ток I_N A	Номер заказа	PS	Вес кг
Подвесной светильник NEC серии 6480 размер 1 до 150 Вт; с компенсацией	HIE	E 26	50 Вт	120 В 60 Гц	0,64	**6480/11..-2051-1.0-2**	61	1,035
			70 Вт	120 В 60 Гц	0,85	**6480/11..-2071-1.0-2**	61	1,575
				QUAD	0,8/0,46/0,4/0,35	**6480/11..-2071-1.0-4**	61	2,250
				TRI	0,81/0,35/0,28	**6480/11..-2071-1.0-5**	61	2,250
			100 Вт	QUAD	1,15/0,66/0,58/0,5	**6480/11..-2101-1.0-4**	61	2,475
				TRI	1,15/0,5/0,40	**6480/11..-2101-1.0-5**	61	2,475
			150 Вт	QUAD	1,60/1,00/0,8/0,70	**6480/11..-2151-1.0-4**	61	3,150
				TRI	1,6/0,7/0,55	**6480/11..-2151-1.0-5**	61	3,150
	HSE	E 26	50 Вт	120 В 60 Гц	1,18	**6480/11..-3051-1.0-2**	61	0,810
			70 Вт	120 В 60 Гц	0,81	**6480/11..-3071-1.0-2**	61	0,900
				QUAD	0,81/0,47/0,40/0,35	**6480/11..-3071-1.0-4**	61	2,475
				TRI	0,81/0,35/0,3	**6480/11..-3071-1.0-5**	61	2,475
			100 Вт	120 В 60 Гц	2,1	**6480/11..-3101-1.0-2**	61	1,125
				QUAD	1,15/0,67/0,58/0,50	**6480/11..-3101-1.0-4**	61	3,240
				TRI	1,15/0,60/0,45	**6480/11..-3101-1.0-5**	61	3,375
			150 Вт	120 В 60 Гц	3,2	**6480/11..-3151-1.0-2**	61	1,575
				QUAD	1,65/0,95/0,83/0,72	**6480/11..-3151-1.0-4**	61	3,375
				TRI	1,65/0,72/0,56	**6480/11..-3151-1.0-5**	61	3,375
	HME	E 26	50 Вт	120 В 60 Гц	1,5	**6480/11..-4051-0.0-2**	61	1,350
			75 Вт	120 В 60 Гц	1,6	**480/11..-4081-0.0-2**	61	1,575
			100 Вт	120 В 60 Гц	1,05	**6480/11..-4101-1.0-2**	61	1,800
				QUAD	1,05/0,60/0,52/0,45	**6480/11..-4101-1.0-4**	61	2,250
				TRI	1,05/0,45/0,38	**6480/11..-4101-1.0-5**	61	2,250

Дополнение номера заказа

	Способ монтажа	Ввод проводки			
Способ монтажа и вводы проводки	Потолочный монтаж	1/2“ NPT	**6480/1.31-....-...-.**		1,230
		3/4“ NPT	**6480/1.32-....-...-.**	61	1,230
		1“	**6480/1.33-....-...-.**	61	1,234
	Настенный монтаж	1/2“ NPT	**6480/1.41-....-...-.**		1,881
		3/4“ NPT	**6480/1.42-....-...-.**	61	1,881
		1“	**6480/1.43-....-...-.**	61	1,881
	Мачтовый монтаж 25 °	1 1/4“ NPT	**6480/1.54-....-...-.**	61	1,113
		1 1/2“ NPT	**6480/1.55-....-...-.**	61	1,113
	Мачтовый монтаж 90 °	1 1/4“ NPT	**6480/1.64-....-...-.**	61	1,501
		1 1/2“ NPT	**6480/1.65-....-...-.**	61	1,501
	Подвесной монтаж на трубе	3/4“ NPT	**6480/1.72-....-...-.**	61	0,710
		1“	**6480/1.73-....-...-.**	61	0,710
Защитная сетка	без защитной сетки		**6480/11..-....-.0.-.**		
	с защитной сеткой		**6480/11..-....-.1.-.**	61	0,240

Указания:

1) HSE → Натриевая парасветная лампа
HIE → Галагенная парасветная лампа
HME → Ртутная лампа

2) QUAD → 120, 208, 240, 277 В, 60 Гц
TRI → 120, 277, 347 В, 60 Гц

- Подвесные светильники поставляются без осветительного средства (см. принадлежности)
- Внешний рефлектор (см. принадлежности)

Подвесной светильник NEC серии 6480

Таблица данных

Исполнение	Вид ламп	Ламповый патрон	Мощность лампы	Напряжение [2]	Номинальный ток I_N A	Номер заказа	PS	Вес кг
Подвесной светильник NEC серии 6480 размер 2 до 250 Вт; с компенсацией	HIE	E 39	175 Вт	120 В 60 Гц	1,8	**6480/12..-2172-1.0-2**	61	3,060
				QUAD	1,80/1,04/0,90/0,80	**6480/12..-2172-1.0-4**	61	3,060
				TRI	1,80/0,80/0,65	**6480/12..-2172-1.0-5**	61	3,150
			250 Вт	120 В 60 Гц	2,5	**6480/12..-2252-1.0-2**	61	4,050
				QUAD	2,50/1,45/1,25/1,10	**6480/12..-2252-1.0-4**	61	4,050
				TRI	2,5/1,10/0,90	**6480/12..-2252-1.0-5**		4,500
	HME	E 39	175 Вт *	120 В 60 Гц	1,92	**6480/12..-4172-1.0-2**	61	2,025
				QUAD	1,92/1,10/0,96/0,83	**6480/12..-4172-1.0-4**	61	2,250
				TRI	1,75/0,87/0,60	**6480/12..-4172-1.0-5**	61	2,475
			250 Вт *	120 В 60 Гц	2,5		61	2,700
				QUAD	2,50/1,45/1,25/1,10	**6480/12..-4252-1.0-4**	61	3,375
				TRI	2,50/1,25/0,85	**6480/12..-4252-1.0-5**	61	3,375

Дополнение номера заказа

Способ монтажа и вводы проводки	Способ монтажа	Ввод проводки			
	Потолочный монтаж	1/2“ NPT	**6480/1.31-....-...-.**		1,230
		3/4“ NPT	**6480/1.32-....-...-.**	61	1,230
		1“	**6480/1.33-....-...-.**	61	1,234
	Настенный монтаж	1/2“ NPT	**6480/1.41-....-...-.**		1,881
		3/4“ NPT	**6480/1.42-....-...-.**	61	1,881
		1“	**6480/1.43-....-...-.**	61	1,881
	Мачтовый монтаж 25 °	1 1/4“ NPT	**6480/1.54-....-...-.**	61	1,113
		1 1/2“ NPT	**6480/1.55-....-...-.**	61	1,113
	Мачтовый монтаж 90 °	1 1/4“ NPT	**6480/1.64-....-...-.**	61	1,501
		1 1/2“ NPT	**6480/1.65-....-...-.**	61	1,501
	Подвесной монтаж на трубе	3/4“ NPT	**6480/1.72-....-...-.**	61	0,710
		1“	**6480/1.73-....-...-.**	61	0,710
Защитная сетка	без защитной сетки		**6480/12..-....-.0.-.**		
	с защитной сеткой		**6480/12..-....-.1.-.**	61	0,280

Указания:

1) HSE → Натриевая парасветная лампа
HIE → Галагенная парасветная лампа
HME → Ртутная лампа

2) QUAD → 120, 208, 240, 277 В, 60 Гц
TRI → 120, 277, 347 В, 60 Гц

* Не применяется для класса II, сектора 2, группы G.

† Не применяется для T_a = 55 °C

- Подвесные светильники поставляются без осветительного средства (см. принадлежности)
- Внешний рефлектор (см. принадлежности)

Подвесной светильник NEC серии 6480

Кл. I, зона 2 / сек. 2; кл. II, сек. 2; кл. III

Таблица данных

Исполнение	Вид ламп	Ламповый патрон	Мощность лампы	Напряжение [2]	Номинальный ток I_N A	Номер заказа	PS	Вес кг
Подвесной светильник NEC серии 6480 размер 3 до 400 Вт; с компенсацией	HIE	E 39	400 Вт *	120 В 60 Гц	4	**6480/13..-2402-1.0-2**	61	5,175
				QUAD	4,00/2,30/2,00/1,75	**6480/13..-2402-1.0-4**	61	5,175
				TRI	4,0/1,75/1,40	**6480/13..-2402-1.0-5**	61	5,400
	HSE	E 39	200 Вт	120 В 60 Гц	0,56	**6480/13..-3202-1.0-2**	61	3,825
				QUAD	2,22/1,28/1,11/0,95	**6480/13..-3202-1.0-4**	61	3,825
			250 Вт	120 В 60 Гц	2,5	**6480/13..-3252-1.0-2**	61	4,950
				QUAD	2,50/1,50/1,30/1,10	**6480/13..-3252-1.0-4**	61	4,950
				TRI	2,70/1,15/0,93	**6480/13..-3252-1.0-5**	61	5,175
			400 Вт	120 В 60 Гц	3,8	**6480/13..-3402-1.0-2**	61	6,075
				QUAD	3,80/2,20/1,90/1,70	**6480/13..-3402-1.0-4**	61	6,075
				TRI	3,80/1,70/1,32	**6480/13..-3402-1.0-5**	61	6,075
	HME	E 39	400 Вт †	QUAD	3,90/2,20/1,95/1,70	**6480/13..-4402-1.0-4**	61	6,075

Дополнение номера заказа

	Способ монтажа	Ввод проводки			
Способ монтажа и вводы проводки	Потолочный монтаж	1/2“ NPT	**6480/1331-....-...-.**	61	1,707
		3/4“ NPT	**6480/1332-....-...-.**	61	1,707
		1“	**6480/1333-....-...-.**	61	1,707
	Настенный монтаж	1/2“ NPT	**6480/1341-....-...-.**	61	3,271
		3/4“ NPT	**6480/1342-....-...-.**	61	3,271
		1“	**6480/1343-....-...-.**	61	3,271
	Мачтовый монтаж 25 °	1 1/4“ NPT	**6480/1354-....-...-.**	61	2,355
		1 1/2“ NPT	**6480/1355-....-...-.**	61	2,355
	Мачтовый монтаж 90 °	1 1/4“ NPT	**6480/1364-....-...-.**	61	3,122
		1 1/2“ NPT	**6480/1365-....-...-.**	61	3,122
	Подвесной монтаж на трубе	3/4“ NPT	**6480/1372-....-...-.**	61	1,369
		1“	**6480/1373-....-...-.**	61	1,369
Защитная сетка	без защитной сетки		**6480/13..-....-.0.-.**		
	с защитной сеткой		**6480/13..-....-.1.-.**	61	0,570

Указания:

1) HSE → Натриевая парасветная лампа
HIE → Галагенная парасветная лампа
HME → Ртутная лампа

2) QUAD → 120, 208, 240, 277 В, 60 Гц
TRI → 120, 277, 347 В, 60 Гц

* Не применяется для класса II, сектора 2, группы G.

† Не применяется для T_a = 55 °C

\- Подвесные светильники поставляются без осветительного средства (см. принадлежности)
\- Внешний рефлектор (см. принадлежности)

1 2 3 4 5 6 7 8 9 10 11 12 13 14

Принадлежности и запчасти

Наименование	Иллюстрация	Описание			Номер заказа	PS	Вес кг
		Мощность	Патрон	Световой поток			
Натриевые паросветные лампы высокого давления HSE	04963E00	50 Вт	E 26	3600 лм	**4647220**		0,010
		70 Вт	E 26	5350 лм	**4647230**		0,074
		100 Вт	E 26	8000 лм	**4647240**		0,100
		150 Вт	E 26	13400 лм	**4647250**		0,216
		150 Вт	E 39	13400 лм	**4647840**		0,256
		200 Вт	E 39	19800 лм	**4647260**		0,200
		250 Вт	E 39	26100 лм	**4647270**		0,210
		400 Вт	E 39	40000 лм	**4647280**		0,214
Галогенные паросветные лампы HIE	04963E00	50 Вт	E 26	1900 лм	**4647290**		0,080
		70 Вт	E 26	3400 лм	**4647300**		0,090
		100 Вт	E 26	5525 лм	**4647310**		0,160
		150 Вт	E 26	10000 лм	**4647320**		0,165
		150 Вт	E 39	10000 лм	**4647870**		0,170
		175 Вт	E 26	9300 лм	**4647880**		0,170
		175 Вт	E 39	9300 лм	**4647890**		0,175
		250 Вт	E 39	17000 лм	**4647330**		0,180
		400 Вт	E 39	23400 лм	**4647340**		0,284
Ртутные лампы HME	04963E00	50 Вт	E 26	3600 лм	**4647350**		0,010
		75 Вт	E 26	1800 лм	**4647360**		0,074
		100 Вт	E 26	3560 лм	**4647370**		0,081
		175 Вт	E 26	7150 лм	**4647900**		0,226
		175 Вт	E 39	7150 лм	**4647910**		0,236
		250 Вт	E 39	7150 лм	**4647920**		0,200
		400 Вт	E 39	18700 лм	**4647380**		0,214
Защитное стекло		термостойкое боросиликатное стекло с резьбой					
	10572E00	для 6470/11 и 6480/11			**648080580010**	61	3,370
		для 6470/12 и 6480/12			**648080580210**	37	4,400
		для 6470/13 и 6480/13			**648080580310**	60	6,600
Защитная сетка		из стойкого к морской воде алюминия, с элементами крепежа					
	10571E00	для 6470/11 и 6480/11			**648080140010**	36	0,250
		для 6470/12 и 6480/12			**648080140210**	36	0,300
		для 6470/13 и 6480/13			**648080140310**	60	0,600
Стандартный рефлектор		из армированного стекловокном полиэфира, с элементами крепежа					
	10288E00	для 6470/11, 6470/12 и 6480/11, 6480/12			**648080580020**	61	2,250
		для 6470/13 и 6480/13			**648080580320**	37	5,500
Рефлектор 30 °		из армированного стекловокном полиэфира, с элементами крепежа					
	06249E00	для 6470/11 и 6470/12 для 6480/11 и 6480/12			**648080580030**	61	0,600

Подвесной светильник NEC серии 6480

Кл. I, зона 2 / сек. 2; кл. II, сек. 2; кл. III

Принадлежности и запчасти

Наименование	Иллюстрация	Описание		Номер заказа	PS	Вес кг
Крепежный хомут		из нержавеющей стали, с элементами крепежа				
	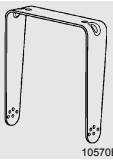 10570E00	для 6470/11, 6470/12 и 6480/11, 6480/12		**647080180010**	37	1,200
		для 6470/13 и 6480/13		**647080180310**	37	1,500
Крышка для потолочного крепления		Потолочный монтаж проводится через накладки на крышке.				
	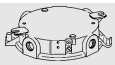 10580E00	с резьбой NPT 3/4“	для 6480/11 и для 6480/12	**648080050010**	37	1,230
		с резьбой NPT 3/4“	для 6480/13	**648080050310**	37	1,230
		с резьбой NPT 1“	для 6480/11 и для 6480/12	**648080050020**	37	1,230
		с резьбой NPT 1“	для 6480/13	**648080050320**	37	1,707
Крышка для настенного крепления	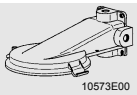 10573E00	с резьбой NPT 3/4“	для 6480/11 и для 6480/12	**648080050090**	37	1,881
		с резьбой NPT 3/4“	для 6480/13	**648080050390**	37	1,881
		с резьбой NPT 1“	для 6480/11 и для 6480/12	**648080050100**	37	1,881
		с резьбой NPT 1“	для 6480/13	**648080050400**	37	3,275
Крышка для мачтового крепления 25 °	10577E00	с резьбой NPT 1 1/4“	для 6480/11 и для 6480/12	**648080050120**	37	1,100
		с резьбой NPT 1 1/4“	для 6480/13	**648080050420**	37	1,113
		с резьбой NPT 1 1/2“	для 6480/11 и для 6480/12	**648080050110**	37	1,100
		с резьбой NPT 1 1/2“	для 6480/13	**648080050410**	37	2,355
Крышка для мачтового крепления 90 °	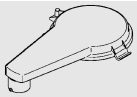 10578E00	с резьбой NPT 1 1/4“	для 6480/11 и для 6480/12	**648080050140**	37	1,500
		с резьбой NPT 1 1/4“	для 6480/13	**648080050440**	37	3,122
		с резьбой NPT 1 1/2“	для 6480/11 и для 6480/12	**648080050130**	37	1,500
		с резьбой NPT 1 1/2“	для 6480/13	**648080050430**	37	3,122
Крышка для трубного крепления	10581E00	с NPT-резьбой 3/4“	для 6470/11, 6470/12 и для 6480/11, 6480/12	**648080050050**	37	0,978
		с NPT-резьбой 3/4“	для 6470/13 и для 6480/13	**648080050360**	37	1,400
		с NPT-резьбой 1“	для 6470/11, 6470/12 и для 6480/11, 6480/12	**648080050060**	37	0,978
		с NPT-резьбой 1“	для 6470/13 и для 6480/13	**648080050350**	37	1,400
Пробка	09726E00	NPT 1“		**3546500**		0,020
		NPT 3/4“		**3546540**		0,001

Чертежи (все размеры в мм) - Возможны изменения

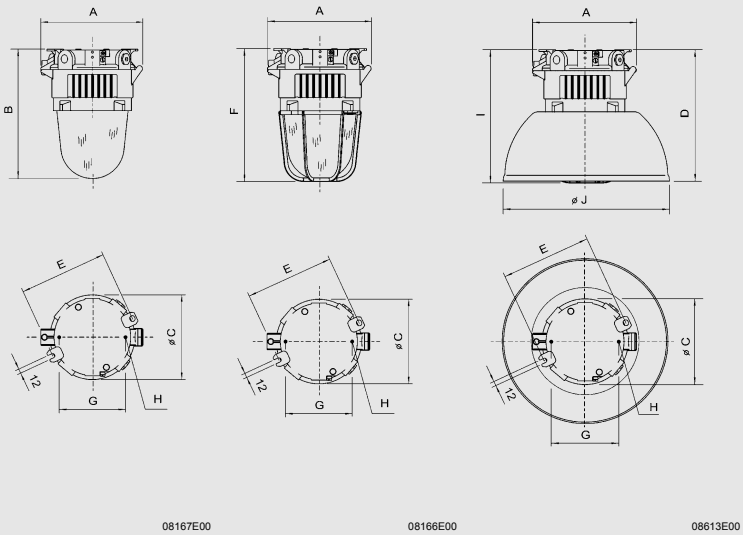

Потолочный монтаж без защитной сетки | **Потолочный монтаж с защитной сеткой** | **Потолочный монтаж с рефлектором**

Разм. в мм / дюймах

	6480/11	6480/12	6480/13
A	227 / 8,94	227 / 8,94	372 / 14,65
B	352 / 13,86	414 / 16,30	514 / 20,24
C	230 / 9,06	230 / 9,06	310 / 12,20
D	353 / 13,90	353 / 13,90	521 / 20,51
E	240 / 9,45	240 / 9,45	329 / 12,95
F	357 /14,06	423 / 16,65	533 / 20,98
G	180 / 7,09	180 / 7,09	260 / 10,24
H	M 8	M 8	M 10
I	358 / 14,09	424 / 16,69	535 / 21,06
J	444 / 17,48	444 /17,48	715 / 28,15

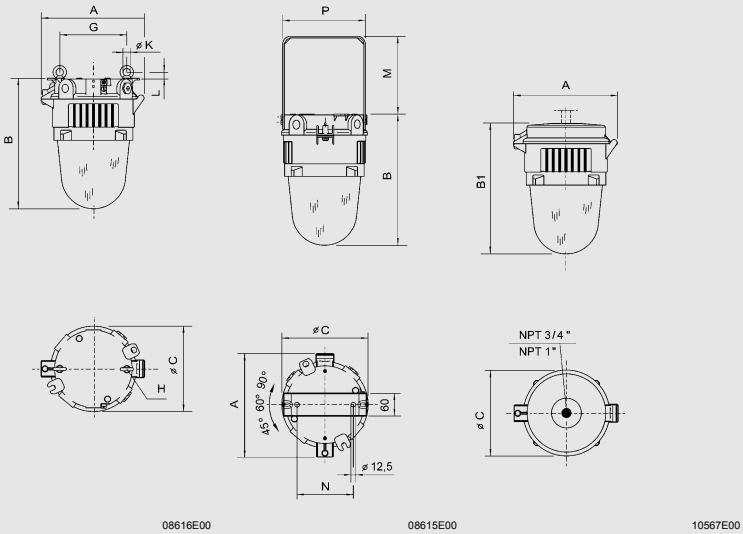

Подвесной светильник на рым-болтах | **Подвесной светильник на хомуте** | **Подвесной светильник на трубопроводе**

Разм. в мм / дюймах

	6480/11	6480/12	6480/13
A	227 / 8,94	227 / 8,94	372 / 14,65
B	352 / 13,86	414 / 16,30	514 / 20,24
B1	350 / 13,78	412 / 16,22	517 / 20,35
C	230 / 9,06	230 / 9,06	310 / 12,20
G	180 / 7,09	180 / 7,09	260 / 10,24
H	M 8	M 8	M 10
K	20 / 0,79	20 / 0,79	25 / 0,98
L	18 / 0,71	18 / 0,71	22,5 / 0,89
M	208 / 8,19	208 / 8,19	209 / 8,23
N	150 / 5,91	150 / 5,91	200 / 7,87
P	220 / 8,66	220 / 8,66	302 / 11,89

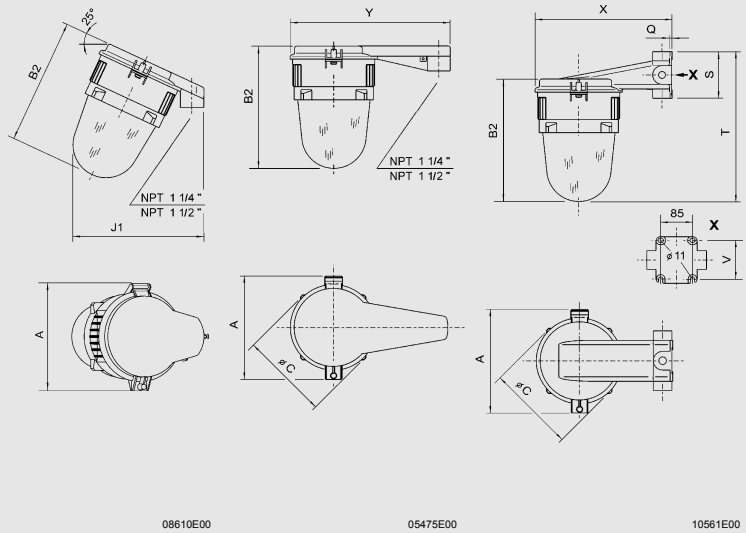

Мачтовый монтаж 25° | **Мачтовый монтаж 90°** | **Настенный монтаж**

Разм. в мм / дюймах

	6480/11	6480/12	6480/13
A	227 / 8,94	227 / 8,94	372 / 14,65
B2	331 / 13,03	393 / 15,72	498 / 19,61
C	230 / 9,06	230 / 9,06	310 / 12,20
J1	340 / 13,39	367 / 14,45	511 / 20,12
Q	7 / 0,28	7 / 0,28	8 / 0,32
R	250 / 9,84	250 / 9,84	422 16,61
S	105 / 4,13	125 / 4,92	160 / 6,30
T	405 / 15,94	466 / 18,35	592 / 23,31
V	105 / 4,13	125 / 4,92	139 / 5,47
X	366,5 / 14,43	366,5 / 14,43	579 / 22,80
Y	427 / 16,81	427 / 16,81	628 / 24,72

Прожектор серии 6121

Зоны 1 & 2; 21 & 22

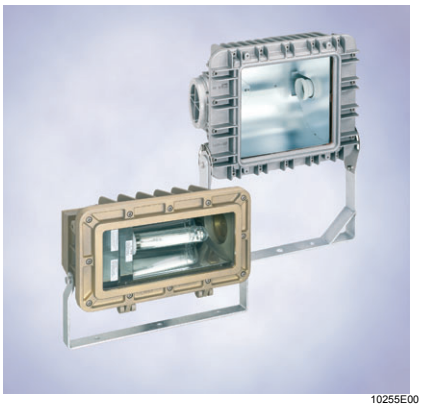

10255E00

- Применяется
  - в зоне 1 и зоне 2
  - в зоне 21 и зоне 22
- Возможное оснащение ламп
  - Галогеновые лампы накаливания (QT) макс. 1000 Вт
  - Галогеновые паросветные лампы (HIT) макс.400 Вт
  - Натриевые лампы высокого давления (HST) макс. 600 Вт
- Коробка из сплава алюминия
- Монтажные части из нержавеющей стали
- Угол наклона прожектора устанавливается ступенями 15ы или 30ы

Таблица данных

Исполнение	Вид ламп	Ламповый патрон	Мощность лампы	Темпер. класс при T_a = 40 °C	Темпер. класс при T_a = 50 °C	$T_{O\ макс.}$ при T_a = 40 ыС $T_{O\ макс.}$ при T_a = 40 ыС	Номер заказа	PS	Вес кг
Прожектор IIC, типоразмер 2, серия 6121/52..	QT	E 27	250 Вт	T3	T3	170 °C	**6121/5211-125-01**	38	23,000
	HST	E 27	70 Вт	T4	T4	100 °C	**6121/5211-307-01**	38	30,000
	HIT / HST	E 40	150 Вт	T4	T3	130 °C	**6121/5212-615-01**	38	28,000
		E 40	250 Вт	T3	- -	160 °C	**6121/5212-625-01**	38	25,000
Прожектор IIC, типоразмер 3, серия 6121/53..	QT	E 40	макс. 500 Вт макс. 1000 Вт	T3 T2	T2 - -	200 °C 270 °C	**6121/5312-150-01**	38	29,000
	HIT / HST	E 40	250 Вт	T4	T3	140 °C	**6121/5312-625-01**	38	32,500
		E 40	400 Вт	T3	T3	200 °C	**6121/5312-640-01**	38	34,000
	HST	E 40	600 Вт	T3	- -	200 °C	**6121/5312-360-01**	38	32,000

Дополнение номера заказа

Компенсация	без компенсации	**6121/. . . . -. . . -0. .**		
	с компенсацией	**6121/. . . . -. . . -1. .**	38	0,300

Указание: Светильники поставляются без ламп, которые заказываются как принадлежности.

1) QT → Галагенная лампа накаливания
HIT → Галагенная парасветная лампа
HST → Натриевая парасветная лампа высокого давления
HIT / HST → Галагенная парасветная лампа / Натриевая парасветная лампа высокого давления

Таблица данных

Исполнение	Вид ламп	Ламповый патрон	Мощность лампы	Темпер. класс при T_a = 40 °C	T_a = 50 °C	$T_{O\ макс.}$ при T_a = 40 °C	Номер заказа	PS	Вес кг
Прожектор IIB типоразмер 2, серии 6121/62..	QT	E 27	250 Вт	T3	– –	– –	**6121/6211-125-0120-100**	38	25,000
		E 40	500 Вт	T3	– –	– –	**6121/6212-150-0120-100**	38	25,000
		R7s	300 Вт	T3	– –	– –	**6121/6213-130-0120-100**	38	25,000
		R7s	500 Вт	T2	– –	– –	**6121/6213-150-0120-100**	38	25,000
	HIT / HST	E 27	70 Вт	T3	– –	– –	**6121/6211-607-1121-230**	38	26,000
		E 40	150 Вт	T3	– –	– –	**6121/6212-615-1121-230**	38	27,000
		E 40	250 Вт	T3	– –	– –	**6121/6212-625-1121-230**	38	28,500
	HIT	E 40	400 Вт	T3	– –	– –	**6121/6212-240-0121-230**	38	30,000
	HST	E 40	400 Вт	T3	– –	– –	**6121/6212-340-1121-230**	38	30,000

Указание

Светильники поставляются без ламп, которые заказываются как принадлежности.

1) QT → Галагенная лампа накаливания
HIT → Галагенная парасветная ламп
HST → Натриевая парасветная лампа высокого давления
HIT / HST → Галагенная парасветная лампа / Натриевая парасветная лампа высокого давления

Принадлежности и запчасти

Наименование	Рисунок	Описание				Номер заказа	PS	Вес кг
Галогенная лампа накаливания QT	05355E00	Патрон	Поток света	Напря-жение	Мощность			
		230 Вт	E 27	230 В	4200 лм	**4616400**	37	0,080
		500 Вт	E 40	230 В	10000 лм	**4616410**	37	0,132
		1000 Вт	E 40	230 В	25000 лм	**4616390**	37	0,152
		300 Вт	R7s	230 В	5000 лм	**4647760**	37	0,014
		500 Вт	R7s	230 В	9500 лм	**4647770**	37	0,014
Галогенная паросветная лампа HIT	05355E00	70 Вт	E 27	230 В	6500 лм	**4619110**	37	0,090
		150 Вт	E 40	230 В	14000 лм	**4619130**	37	0,175
		250 Вт	E 40	230 В	20000 лм	**4619150**	37	0,200
		400 Вт	E 40	230 В	31500 лм	**4619170**	37	0,235
Натриевая паросветная лампа высокого давления HST	05355E00	70 Вт	E 27	230 В	6000 лм	**4619100**	37	0,070
		150 Вт	E 40	230 В	15000 лм	**4619120**	37	0,170
		250 Вт	E 40	230 В	28000 лм	**4619140**	37	0,213
		400 Вт	E 40	230 В	48000 лм	**4619160**	37	0,210

Технические данные

Исполнение	6121/52 типоразмер 2 IIC	6121/53 типоразмер 3 IIC	6121/62 типоразмер 2 IIB
Взрывозащита			
Газо-взрывозащита	Ⓔx II 2 G EEx de IIC T4 ... T2	Ⓔx II 2 G EEx de IIC T4 ... T2	Ⓔx II 2 G EEx de IIB T3/T2
Пыле-взрывозащита	Ⓔx II 2 D IP 67 T100 °C ... T170 °C	Ⓔx II 2 D IP 67 T140 °C ... T270 °C	запрошен
Сертификаты			
для газо-взрывозащиты	PTB 04 ATEX 1100	PTB 04 ATEX 1021	PTB 05 ATEX 1105
для пыле-взрывозащиты	PTB 04 ATEX 1100	PTB 04 ATEX 1021	запрошен
Измерительное напряжение U_e	230 В +/- 6 %, AC, 50 Гц	230 В +/- 6 %, AC, 50 Гц	макс. 230 В (240 В по запросу)
Материал коробки	стойкое к морской воде легкосплавное литье		стойкое к морской воде легкосплавное литье
Световой поток	широко-излучаемый		широко / узко-излучаемый
Фактор мощности cos φ	cos φ ≥ 0,9 (с компенсацией)		cos φ ≥ 0,9 (с компенсацией)
Положение применения	горизонтальное		любое; кроме светового потока наверх
Соединение	L1 + N + PE, макс. 4 мм² одно-многожильное		L + N, 2 x 2,5 мм²
Вид защиты	IP 66 / 67		IP 67
Ввод проводника	2 x M 25 x 1,5; 1 ввод проводки, 1 заглушка		2 x M 25 x 1,5; 1 ввод проводки, 1 заглушка

Чертеж (все размеры в мм) - Возможны изменения

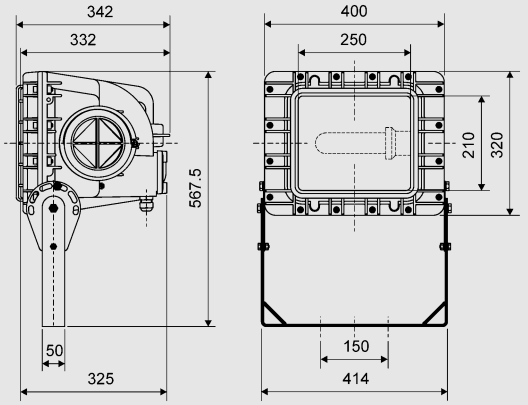

Прожектор IIC , типоразмер 2, 6121/52..

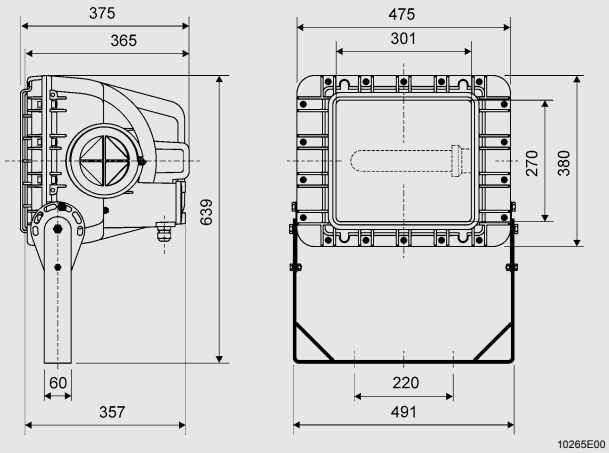

Прожектор IIC , типоразмер 3, 6121/53..

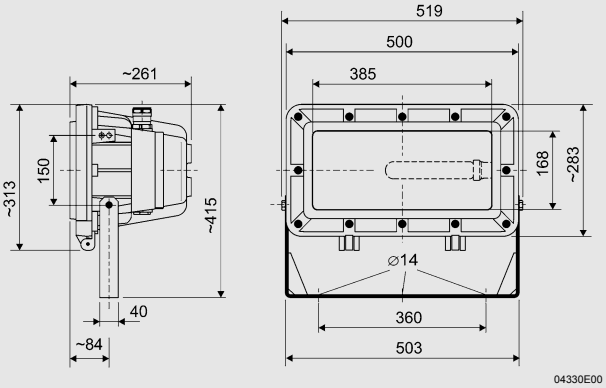

Прожектор IIB , типоразмер 2, 6121/62..

Прожектор серии 6521/3

09676E00

- Взрывозащита по EN 50 021 и пылезащита по EN 50 281
- Применяется
  - в зоне 2
  - в зоне 21 и зоне 22
- Возможное макс. оснащение ламп
  - до 600 Вт натриевые лампы высокого давления
  - до 400 Вт галогеновые паросветные лампы
  - до 1000 Вт галогеновые лампы накаливания
- Корпус из нержавеющей стали, поставляется в трёх типо-размерах
- Широкий/узкий поток света рефлекторов или асимметричное построение ламп, стандарт: узкий поток света
- Варианты: (все части из нержавеющей стали)
  - Заслонка, насаживается; отгораживает кверху и сбоку
  - Растр ламелей предотвращает боковое ослепление до 45°; также служит в качестве защитной сетки
  - Монтажный цоколь /поворотная тарелка для надежного применения прожекторов по месту на стенах и стойках
  - Консольная посадочная муфта
- В качестве широконаправленного излучателя с асимметричным рефлектором

Таблица данных

Исполнение	Ламповое оснащение		Темпер.класс при T_a =		То при Ta = 40 °C	Номер заказа	PS	Вес
	Вид ламп	Мощ-ность	40 °C	50 °C				кг
Прожектор типо-размер 1	QT	150 Вт	T3	T3	155 °C	**6521/3111-115-022**	62	8,400
		250 Вт	T2	T2	200 °C	**6521/3111-125-022**	62	8,400
	HST	70 Вт	– –	T3	120 °C	**6521/3111-307-122**	62	9,600
	HIT	70 Вт	T4	T3	120 °C	**6521/3111-207-122**	62	9,600
		100 Вт	T3	T3	140 °C	**6521/3111-210-122**	62	10,000
		150 Вт	T3	T2	165 °C	**6521/3111-215-122**	62	12,700
Прожектор типо-размер 2	QT	500 Вт	T3	T3	180 °C	**6521/3212-150-022**	62	14,200
	HST	150 Вт	T3	T3	130 °C	**6521/3212-315-122**	62	16,400
	HIT / HST	250 Вт	T3	T3	155 °C	**6521/3212-625-122**	62	17,900
Прожектор типо-размер 3	QT	500 Вт	T3	T3	145 °C	**6521/3312-150-022**	62	18,200
		1000 Вт	T2	T2	230 °C	**6521/3312-111-022**	62	18,200
	HIT / HST	250 Вт	T4	T4	125 °C	**6521/3312-625-122**	62	20,700
		400 Вт	T3	T3	160 °C	**6521/3312-640-122**	62	21,300
	HST	600 Вт	T2	T2	190 °C	**6521/3312-360-122**	62	24,900

Указание

1) QT → Галагенная лампа накаливания
HIT → Галагенная парасветная ламп
HST → Натриевая парасветная лампа высокого давления
HIT / HST → Галагенная парасветная лампа / Натриевая парасветная лампа высокого давления

Прожекторы поставляются без осветительного средства; монтажный хомут входит в комплект поставки.
Дополнительные монтажные принадлежности заказываются отдельно.

Технические данные

Взрывозащита	
Газо-взрывозащита	зона 2: Ⓔx II 3 G EEx nR II T [1)]
Пыле-взрывозащита	зона 21: Ⓔx II 2 D IP 66 $T_{O\ макс.}$ [1)] зона 22: Ⓔx II 3 D IP 66 $T_{O\ макс.}$ [1)] [1)] см. таблицу данных
Сертификаты	
для газо-взрывозащиты	зона 2: SNCH 03 ATEX 3515
для пыле-взрывозащиты	зона 21: SNCH 03 ATEX 3514 зона 22: SNCH 03 ATEX 3515
Материал	
Коробка	стальной лист, нержавеющая сталь
Номинальное напряжение	220 В ... 240 В, AC, + 6 %, 50 Гц, другие по запросу
Фактор мощности cos φ	Лампы высокого давлениия с компенсацией cos φ > 0,9
Положение применения	Ось лампы горизонтальная
Возможность соединения	L1 + N + PE, для 2,5 мм² одно- и многожильные пружинные клеммы, 2 точки подключения
Вид защиты	IP 66 и EN 60 598
Вводы проводки	из металла **Стандарт:** 1x кабельный ввод M 20 x 1,5, диапазон клемм ∅ 10 мм ... 16 мм 1x заглушка M 20 x 1,5 1x кабельный ввод M 20 x 1,5 (с заглушкой технолог. отверстия) **Специал.:** 1x кабельный ввод M 25 x 1,5, диапазон клемм ∅ 6 мм ... 12 мм 1x заглушка M 25 x 1,5 1x кабельный ввод M 25 x 1,5 (с заглушкой технолог. отверстия) **Другие:** возможны по заказу

Чертеж (все размеры в мм) - Возможны изменения

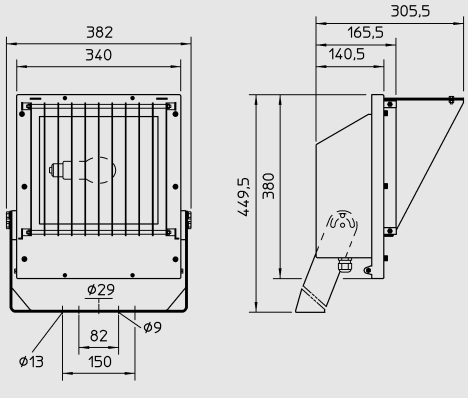

Типо-размер 1, 6521/31 [1)]

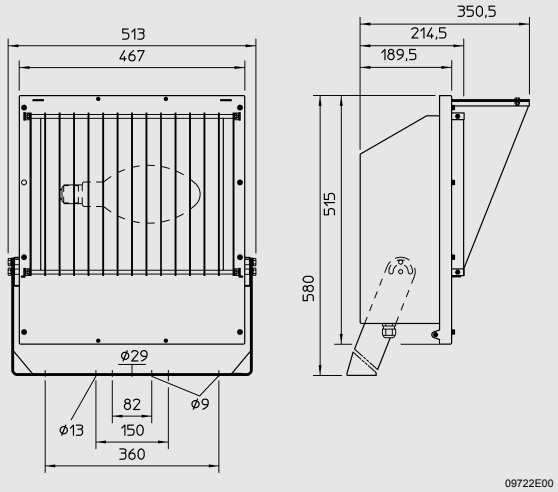

Типо-размер 2, 6521/32 [1)]

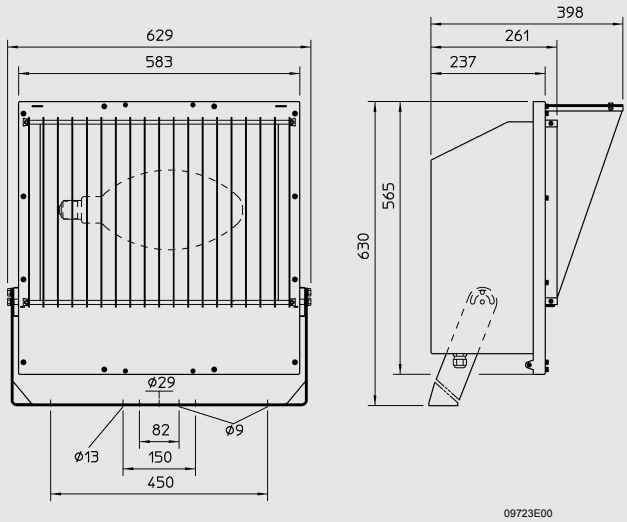

Типо-размер 3, 6521/33 [1)]

1) С растром ламелей и рамой бленды; обе части являются принадлежностями, т.е. не содержатся в стандартном исполнении

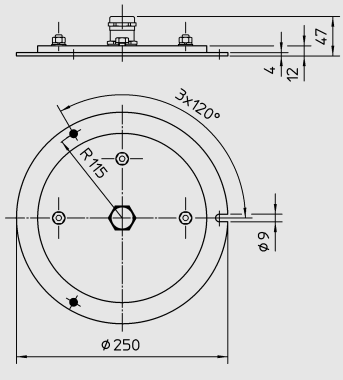

Монтажный цоколь / поворотная тарелка

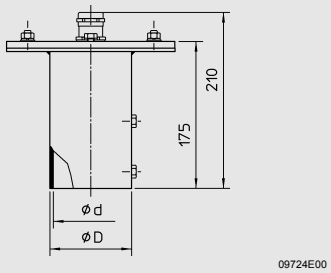

Консольная посадочная муфта

D	d
97	89
89	76
75	60

Принадлежности

Принадлежности и запчасти

Наименование	Рисунок	Описание				Номер заказа	PS	Вес кг
Галогеновые лампы накаливания QT	05355E00	Патрон	Поток света	Напря-жение	Мощность			
		150 Вт	E 27	230 В	2500 лм	**4616380**	37	0,040
		230 Вт	E 27	230 В	4200 лм	**4616400**	37	0,080
		500 Вт	E 40	230 В	10000 лм	**4616410**	37	0,132
		1000 Вт	E 40	230 В	25000 лм	**4616390**	37	0,152
Галогеновые паросветные лампы HIT / HIE	05355E00	Патрон	Поток света	Напря-жение	Мощность			
		70 Вт	E 27	230 В	6500 лм	**4619110**	37	0,090
	04963E00	100 Вт	E 27	230 В	8000 лм	**4637760**	37	0,420
		150 Вт	E 27	230 В	12000 лм	**4637770**	36	0,110
	05355E00	150 Вт	E 40	230 В	14000 лм	**4619130**	37	0,175
		250 Вт	E 40	230 В	20000 лм	**4619150**	37	0,200
		400 Вт	E 40	230 В	31500 лм	**4619170**	37	0,235
Натриевые лампы высокого давления HST	05355E00	Патрон	Поток света	Напря-жение	Мощность			
		70 Вт	E 27	230 В	6000 лм	**4619100**	37	0,070
		150 Вт	E 40	230 В	15000 лм	**4619120**	37	0,170
		250 Вт	E 40	230 В	28000 лм	**4619140**	37	0,213
		400 Вт	E 40	230 В	48000 лм	**4619160**	37	0,210
		600 Вт	E 40	230 В	90000 лм	**4637780**	37	0,220
Рама бленды (для 6521)	09785E00	нерж. сталь используется в фронт. крышке						
		для 6521/31				**6521801580**	62	0,775
		для 6521/32				**6521802580**	62	2,060
		для 6521/33				**6521803580**	62	2,460
Растр ламелей (для 6521)	09786E00	нерж. сталь для всех типо-размеров						
		для 6521/31				**6521807580**	62	1,170
		для 6521/32				**6521808580**	62	2,290
		для 6521/33				**6521809580**	62	3,390
Монтажный цоколь / поворотная тарелка (для 6521)	09787E00	нерж. сталь для всех типо-размеров				**6521801980**	62	3,810
Консольная посадочная муфта (для 6521)	09788E00	диам. консоли (нержавеющая сталь)						
		диам. 60 мм				**6521801260**	62	4,430
		диам. 76 мм				**6521802260**	62	5,260
		диам. 89 мм				**6521803260**	62	4,640
Стеклянная шайба	09789E00	(Запасное стекло)						
		для 6521/31				**6521804580**	62	1,530
		для 6521/32				**6521805580**	62	3,100
		для 6521/33				**6521806580**	62	5,600
Кабельный ввод	09727E00	Латунь никелированная, с О-кольцом						
		M 20				**3507960**	36	0,010
		M 25				**3507970**	36	0,060
Заглушки	09726E00	Латунь никелированная, с О-кольцом						
		M 20				**3546510**	30	0,015
		M 25				**3546520**	30	0,024

Ксеноновый прожектор Helideck серии TEF 9964

Зоны 1 & 2, безопасный участок

06373E00

- Заливающий свет для вертолетной площадки
- Для применения на взрывоопасных участках
- Прочная конструкция ограниченной слепимости в кислотостойком корпусе из нержавеющей стали (SS316L)
- Простые монтаж и техобслуживание
- Тип защиты IP
- Вибростойкость
- Долгий срок службы осветительного средства

Таблица данных

Исполнение	Описание	**Номер заказа**	PS	Вес кг
Ксеноновый прожектор Helideck серии TEF 9964	EEx de II T5 - 24 В DC	**TEF9964024**	70	12,500
	EEx de II T5 - 110 В AC	**TEF9964010**	70	12,500
	EEx de II T5 - 230 В AC	**TEF9964030**	70	12,500
	EEx de II T5 - 254 В AC	**TEF9964000**	70	12,500

Технические данные

Взрывозащита	Ⓔx II 2 G EEx de IIC T5
Сертификаты	NEMKO 00ATEX245
Другие сертификаты	Канада (CSA)
Измерительное напряжение	254 В AC 50/60 Гц 230 В AC 50/60 Гц 110 В AC 50/60 Гц 24 В DC
Вид ламп	Xenon D2S 35 Вт
Потребление мощности	50 Вт
Материал	
Коробка	Кислотостойкая нержавеющая сталь
Защитное стекло	Защитное стекло
Вид защиты	IP 66/67
Ввод проводки	E204, повышенная безопасность, EEx e II диаметр кабеля: 11 - 17,1 мм
Окружающая температура	- 20 °C ... + 40 °C

Чертеж (все размеры в мм) - Возможны изменения

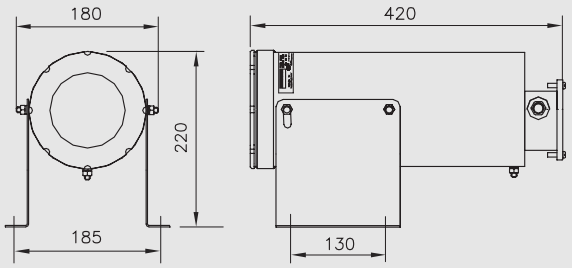

06340E00

Светодиодные кластерные светильники серии 6590

11624E00

- Универсальный и быстрый монтаж в зоне 2, зоне 21 и зоне 22
- Пригоден для подсветки путей эвакуации, лестничных ступенек, распределительных шкафов и освещения малых помещений
- Минимальное техобслуживание благодаря большому сроку службы осветительного средства

Таблица данных

Исполнение	Номинальное напряжение	**Номер заказа**	PS	Вес кг
Светодиодные кластерные светильники серии 6590	24 В AC/DC	**6590/1**	32	0,090
	48 В AC/DC	**6590/2**	32	0,090

Технические данные

Исполнение	**6590/1 (24 В - версия)**	**6590/2 (48 В - версия)**
Взрывозащита		
Газо-взрывозащита	Ex II 3 G Ex nA T4	Ex II 3 G Ex nA T4
Пыле-взрывозащита	Ex II 3 D IP 65 T 70 °C	Ex II 3 D IP 65 T 70 °C
Сертификаты		
для газо-взрывозащиты	заявка подана / сертификат производителя	заявка подана / сертификат производителя
для пыле-взрывозащиты	заявка подана / сертификат производителя	заявка подана / сертификат производителя
Расчетное рабочее напряжение	24 В AC / DC; 50 / 60 Гц	48 В AC / DC; 50 / 60 Гц
Номинальный рабочий ток	40 мА	20 мА
Температура окружающей среды	- 25 °C ... + 55 °C	- 25 °C ... + 55 °C
Вид защиты	IP 66/67	IP 66/67
Класс защиты	II	II
Материал		
Кожух	Поликарбонат	Поликарбонат
Материал коробки	Полиамид	Полиамид
Уплотнения	EPDM	EPDM
Соединительный провод	Соединительный провод ASI, 2 x 1,5 мм², по норме EN 50295 или IEC 62026-2	Соединительный провод ASI, 2 x 1,5 мм², по норме EN 50295 или IEC 62026-2

Принадлежности и запчасти

Наименование	Рисунок	Описание	**Номер заказа**	PS	Вес кг
Провод ASI	11587E00	Соединительный провод, длина по запросу	**659090870010**	36	0,070 / м
Уплотнение для хвостовика	11588E00	Уплотнение для последнего светодиодного кластерного светильника цепи (10 штук)	**659080950010**	37	0,007

Чертеж (все размеры в мм) - Возможны изменения

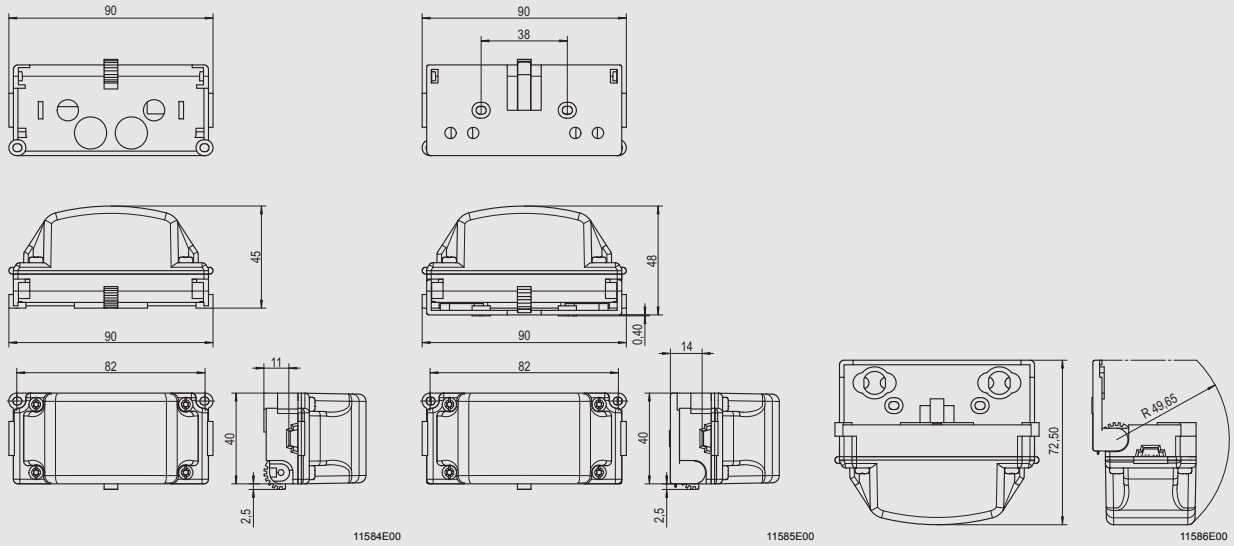

Светодиодные кластерные светильники 6590 без крепежной панели

Светодиодные кластерные светильники 6590 с крепежной панелью

Светодиодные кластерные светильники 6590 крепежная панель опрокинутая

Настенный и потолочный светильник серии 6388 и 6788

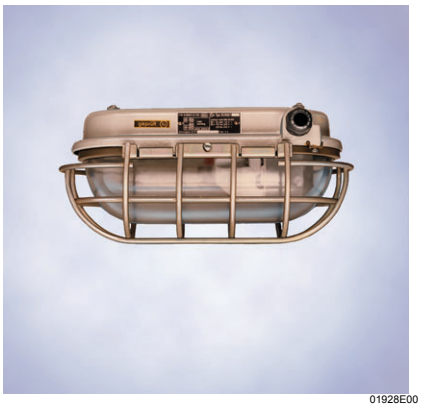

01928E00

- Исполнения
  - 6388 для зоны 1 и зоны 2
  - 6788 для зоны 2
- Пригодность для универсальных ламп до 100 Вт и галогенных ламп накаливания до 150 Вт
- Возможно каблирование насквозь

Таблица данных

Исполнение	Оснастка ламп	**Номер заказа**	PS	Вес кг
Настенный и потолочный светильник серии 6388 (зоны 1, 2)	до 150 Вт	**6388/1-2-2**	38	4,700
Настенный и потолочный светильник серии 6788 (зона 2)	до 150 Вт	**6788/1-2-2**	38	4,000

Технические данные

Исполнение	**6388 (зоны 1, 2)**	**6788 (зона 2)**
Взрывозащита	Ex II 2 G EEx ed IIC T* * Классы температуры	Ex II 3 G Ex nA II T*

Лампы	Мощность ламп	Класс температуры в рабочем положении		
		Потолочный светильник	Настенный светильник	
			горизон-тально	вертикально наверх
Универсальные лампы 230 В	100 Вт 100 Вт [2] 100 Вт цветное стекло 60 Вт 60 Вт ($T_a \leq 60°C$) 40 Вт 25 Вт	T2 [1] T2 [1] T1 [1] T2 T2 [3] T2 T3	T1 T2 T1 T2 T2 [3] T2 T3	T2 T2 T1 T2 T2 [1] T2 T3
Универсальные лампы 24 В	100 Вт 60 Вт	T1 [1] T2	T1 [1] T2	T1 [1] T2
Галогенные лампы накливания 230 В	150 Вт 100 Вт	T1 [3] T2	T1 [3] T2	T1 T2

[1] Требуется термоустойчивый провод, доп. рабочая температура мин. 85° C
[2] Светильник с внутренним отражателем
[3] Требуется термоустойчивый провод, доп. рабочая температура мин. 95° C

Сертификаты	IBExU 03 ATEX 1118	IBExU 06 ATEX B035
Измерительное напряжение	230 В, AC и 24 В, AC / DC	230 В, AC и 24 В, AC / DC
Вид соединения	клеммы L1 + N для 2 x 4 мм² одно-/многожильные PE для 2 x 4 мм² одно-/многожильные	клеммы L1 + N для 2 x 4 мм² одно-/многожильные PE для 2 x 4 мм² одно-/многожильные
Ввод проводки	1 x M 25 x 1,5 резьбовой сальниковый штуцер 1 x M 25 x 1,5 заглушка	1 x M 25 x 1,5 резьбовой сальниковый штуцер 1 x M 25 x 1,5 заглушка
Вид защиты	IP 64	IP 64

Принадлежности и запчасти

Наименование	Рисунок	Описание				Номер заказа	PS	Вес кг
Лампы накаливания	04958E00	25 Вт	E 27	230 В	200 лм	**5126580**	36	0,040
		40 Вт	E 27	230 В	325 лм	**5126590**	36	0,035
		60 Вт	E 27	230 В	575 лм	**5126600**	36	0,035
		100 Вт	E 27	230 В	1160 лм	**4616200**	36	0,033
		60 Вт	E 27	24 В	575 лм	**4616270**	37	0,042
		100 Вт	E 27	24 В	1160 лм	**4646100**	36	0,020
Галогеновые лампы накаливания	05355E00	100 Вт	E 27	230 В	1600 лм	**4646110**	36	0,040
		150 Вт	E 27	230 В	2550 лм	**4646120**	36	0,075

Чертеж (все размеры в мм) - Возможны изменения

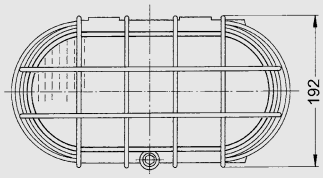

03285E00

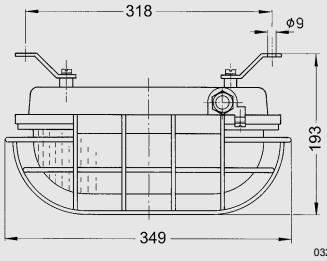

03286E00

Компактный светильник серии TEF 2367

06347E00

- Прочная конструкция и ограниченная слепимость
- Для наружного применерния в сложных условиях, потолочное освещение, портовая территория и на зданиях
- Тип защиты IP
- Долгий срок службы осветительного средства, 8000 часов
- Простые монтаж и техобслуживание
- Короткий период зажигания при низких температурах
- Вибростойкость

Таблица данных

Исполнение		Номер заказа	PS	Вес кг
Компактный светильнмк серии TEF 2367		**520100010010**	70	5,400

Технические данные

Измерительное напряжение	230 В / 240 В AC - 50 / 60 Гц 110 В / 120 В AC - 50 / 60 Гц
Вид ламп	Люминесцентная лампа PLS 2 x 7 Вт
Патрон ламп	G 23
Потребление мощности	20 Вт
Материал	
Коробка	Медный сплав
Защитное стекло	стекло
Цвет стекла	прозрачное
Вид защиты	IP67
Ввод проводки	2 x M20 вводы проводки E204 / 2B для диаметра кабеля: 9,1 - 14,3 мм
Окружающая температура	- 20 °C ... + 40 °C

Принадлежности и запчасти

Наименование	Описание	Номер заказа	PS	Вес кг
Стекло	прозрачное	**520100010050**	70	1,030
Люминесцентная лампа	7 Вт	**520100010100**	70	0,030

Чертеж (все размеры в мм) - Возможны изменения

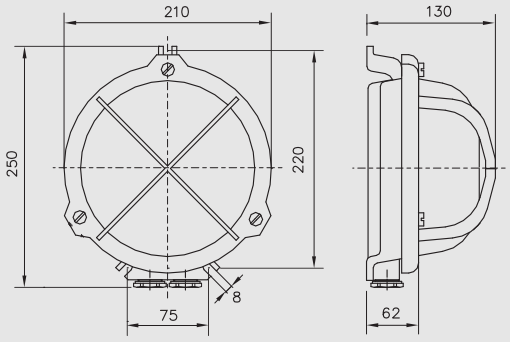

06340E00

Ручной светильник серии 6141

Зоны 1 & 2; 21 & 22

01926E00

- Применяется
  - в зоне 1 и зоне 2
  - в зоне 21 и зоне 22
- Для щелочных батарей
- Поставляются для использования следующих ламп
  - 2,5 В / 0,3 А
  - 3,7 В / 0,3 А
- Возможен постоянный или мигающий режим
- Коробка из пластмассы, шайба из поликарбоната

Таблица данных

Исполнение	Номинальные данные	Номер заказа	PS	Вес кг
Ручной светильник серии 6141	2.5 В / 0.3 А	**6141/2-2**	38	0,194
	3.7 В / 0.3 А	**6141/2-3**	38	0,224
	Ручные светильники поставляются без батарей.			

Технические данные

Взрывозащита	
газо-взрывозащита	Ⓔx II 2 G EEx ibe IIC T4
пыле-взрывозащита	Ⓔx II 2 D IP 66 T95 °C
Сертификаты	
для газо-взрывозащиты	LCIE 03 ATEX 6472
для пыле-взрывозащиты	LCIE 03 ATEX 6472
Оснащение ламп	6141/2-2: лампа 2,5 В / 0,3 А 6141/2-3: лампа 3,7 В/ 0,3 А для патрона P 13,5 S
Вид защиты	IP 66

Принадлежности и запчасти

Наименование	Рисунок	Описание	Номер заказа	PS	Вес кг
Батареи	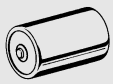 05006E00	1,5 В			
		для 6141/2-2 2 штуки для 6141/2-3 3 штуки	**4617510**	37	0,139
Лампы	05007E00	для 6141/2-2 2,5 В/ 0,3 А	**4617520**	37	0,003
		для 6141/2-3 3,7 В / 0,3 А	**4617530**	37	0,003

Чертеж (все размеры в мм) - Возможны изменения

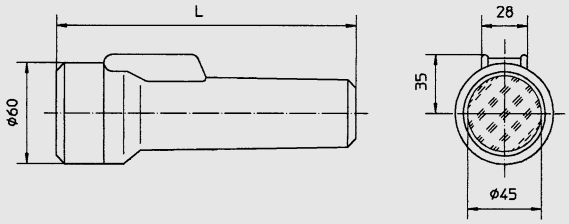

04607E00

Тип	L
6141/2-2	182
6141/2-3	244

Ручной светильник серии 6140

11627E00

- Применяется в
  - зонах 0, 1 и 2
  - зонах 20, 21 и 22
- Уникальный механизм включения через поворотное кольцо
- Ручной фонарь эргономичной формы
- Экстремально высокая световая мощность

Таблица данных

Исполнение	Номинальные данные	для батарей штук	**Номер заказа**	PS	Вес кг
Ручной светильник серии 6140	2.5 В / 0.3 А	3	**6140/1-1**	38	0,550
	Ручные светильники поставляются без батарей.				

Технические данные

Взрывозащита	
Газо-взрывозащита	Ex II 1 G EEx ia IIC T4
Пыле-взрывозащита	Ex II 1 D IP 65 T130 °C
Сертификаты	
для газо-взрывозащиты	ZELM 07 ATEX 0325 X
для пыле-взрывозащиты	ZELM 07 ATEX 0325 X
Температурный диапазон	- 20 °C ... + 50 °C
Материал	
Материал коробки	Полиамид, антистатичный
Шайба	Поликарбонат
Оснащение ламп	1 мощный светодиод (3 ватта)
Продолжительность работы	> 48 часов (непрерывной эксплуатации)
Батареи	3 x LR 14 батареи **Внимание:** Допускается применение только совместимых по типу батарей (EN 50020:2002)
Указание	Открытие светильника во взрывоопасном секторе запрещается
Вид защиты	IP 65

Принадлежности и запчасти

Наименование	Рисунок	Описание	Номер заказа	PS	Вес кг
Батареи	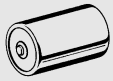 05006E00	1,5 В			
		2 штуки	**4647810**	37	0,139
Кожаный чехол	04841E00	Чехол для ношения ручного фонаря	**4647790**	36	0,070
Запасной рассеиватель	05356E00	Запасной рассеиватель из поликарбоната	**4647800**	37	0,002
Уплотнительное кольцо	10733E00	Уплотнительное кольцо NBR	**4647820**	37	0,002

Чертеж (все размеры в мм) - Возможны изменения

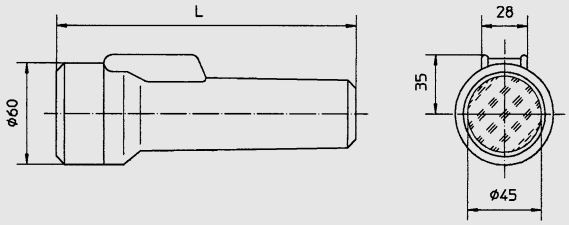

04607E00

Тип	L
6141/2-2	182
6141/2-3	244

Ручной прожектор серии HS6145 и HSL145

09901E00

Ручной прожектор серии HS6145

- Применяется в зоне 1 и 2
- Выполняет требования противопожарной безопасности DIN 14 462
- Индикатор состояния заряда
- Защита от полного разряда
- Контроль обрыва нити
- Сила света 15.000 cd после 4 часов работы
- Газонепроницаемая NiCd батарея
- Поставляется зарядное устройство
  - для стационарного монтажа
  - для установки в транспортное средство

Ручной прожектор серии HS6145

- Промышленное исполнение

Таблица данных

Исполнение	Описание	Номер заказа	PS	Вес кг
Ручной прожектор, взрывозащищенный	со встроенным электронным контролем	**6145/1**	33	1,900
	со встроенным зарядным устройством и электронным контролем	**6145/2**	33	1,600
Зарядное устройство* (HE-Ex)	230 В, без функции аварийного света	**6145/91***	33	1,946
	230 В, с функцией аварийного света	**6145/92***	33	2,000
	12 В / 24 В, без функции аварийного света	**6145/93***	33	1,800
Ручной прожектор, промышленный (HE-Ex)	со встроенным электронным контролем	**L145/1**	33	1,900
	без электроники	**L145/3**	33	1,600
Зарядное устройство* (HE-Ex)	230 В, без функции аварийного света	**L145/91***	33	2,000
	230 В, с функцией аварийного света	**L145/92***	33	1,800
	12 В / 24 В, без функции аварийного света	**L145/93***	33	1,000
	230 В, без функции аварийного света (простой прибор, половинный ток питания)	**L145/96***	33	2,000

* Внимание: Не пригоден для применения во взрывоопасных зонах!
Заряжать батарею вне взрывоопасных зон!

Технические данные

Исполнение	**6145/1 (взрывозащищенный)**	**6145/2 (взрывозащищенный)**	**L145/1 (не-Ex)**	**L145/3 (не-Ex)**
Взрывозащита	Ex II 2 G EEx e ib IIC T4	Ex II 2 G EEx e ib IIC T4	невзрывозащищенный	невзрывозащищенный
Сертификаты	PTB 03 ATEX 2150			
Допуск для транспортных средств	e1*72/245*95/54*3406*00			
Материал коробки	Пластмасса, износостойкая, морозоустойчивая, антистатичная			
Вид защиты	IP 54			
Функция	Возможен постоянный или мигающий свет, основная или экономичная лампа			возможен только постоянный свет
Угол наклона головки	вперед: 20° назад: 90°			
Дальность действия	прибл. 100 м при 1 Lux			
Сила света	прибл. 15 000 cd после 4 ч			
Оснащение ламп				
Основная лампа	4,8 В / 4 Вт (BA15d)			
Экономичная лампа	4,8 В / 1,5 Вт (BA9s)		4,8 В / 8 Вт (BA15d)	4,8 В / 8 Вт (BA15d) Инертный газ
Батарея				
Исполнение	NiCd-батарея, газонепроницаемая			

Принадлежности и запчасти

Наименование	Рисунок	Описание	Номер заказа		PS	Вес кг
Передняя шайба	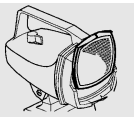 05619E00	зернистая поверхность; насаживается в пазы головки прожектора				
		бесцветная	**3856140**		36	0,020
		красная	**3856150**		36	0,500
		зеленая	**3856180**		36	0,100
		голубая	**3856160**		36	0,100
		оранжевая	**3856170**		36	0,100
Предупреди-тельная головка	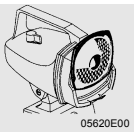 05620E00	насаживается в пазы головки прожектора				
		оранжевая	**3856190**		36	0,100
Предупреди-тельная головка	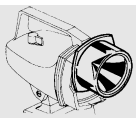 05618E00	насаживается в пазы головки прожектора; цвет: оранжевый; для фокусировки света на 90°; всестороннее освещение; используется как сигнальная лампа для указания препятствий	**6145802580**		36	0,093
Лампа накаливания	05623E00	экономичная лампа: 4,8 В / 1,5 Вт BA9s	**6145803820**		37	0,035
	05624E00	осн. лампа: 4,8 В / 4 Вт BA15d	**6145804820**		37	0,024
		осн. лампа: 4,8 В / 8 Вт BA15d	**6145805820**		37	0,026
		осн. лампа: 4,8 В / 8 Вт BA15d (инертн. газ)	**6145806820**		37	0,026
Батарея [1]	05613E00	[1] с винтовыми и пружинными контактами				
		NiCd, газонепрониц. (взрывозащищеная)	**6145005740**		37	0,800
		NiCd, газонепрониц. (HE-Ex)	**6145004740**		37	0,945
		NiCd, газонепр. с зар.устр-вом для 6145/2	**6145006740**		37	0,800
Шнур сетевого питания	05880E00	для 6145/2	**3096120**		36	0,500
Ремень		для безопасной перевозки светильников	**6806490**		36	0,010

Чертеж (все размеры в мм) - Возможны изменения

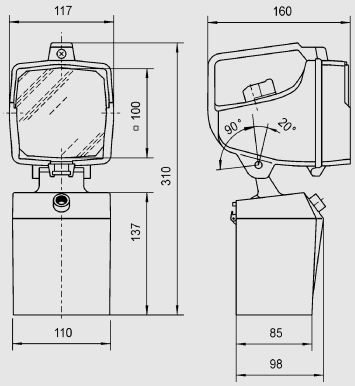

04805E00

Ручной прожектор 6145, L145

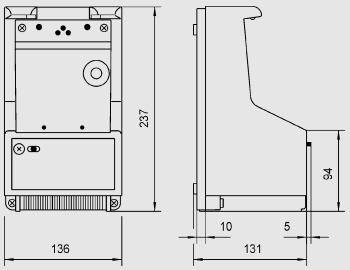

04806E00

Зарядное устройство для ручного прожектора 6145, L145;
не используется во взрывоопасных зонах

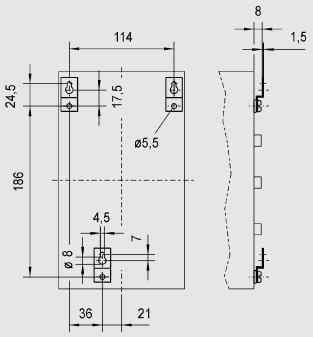

04811E00

Настенное крепление зарядного устройства

Ручной прожектор серии 6144, L144

10269E00

- Исполнения
  - 6144 для зоны 1 и 2, 21 и 22
  - L144 промышленное исполнение
- С сильной лампой накаливания Xenon
- С внешней стороны фокусируем на пункт или широкоизлучаемый
- Контроль обрыва нити основной лампы - автоматическо переключение на экономичную лампу при обрыве спирали
- Управляемая микропроцессором загрузочная техника с индикатором мощности батареи с помощью 5 светодиодов
- Зарядное устройство с индикатором напряжения и тока питания

Таблица данных

Исполнение	Описание	Номер заказа	PS	Вес кг
6144 Ручной прожектор, взрывозащищенный	Ручной прожектор без зарядного устройства	**6144/10**	33	1,400
	Ручной прожектор и зарядное устройство (12/24 В, DC и 230 В, AC) в комплекте	**6144/11**	33	2,000
Зарядное устройство для 6144 (HE-Ex)	Зарядное устройство (12 В /24 В, DC и 230 В, AC)	**6144/01**	33	0,600
L144 Ручной прожектор, промышленный (HE-Ex)	Ручной прожектор без зарядного устройства	**L144/10**	33	1,400
	Ручной прожектор и зарядное устройство (12 В / 24 В, DC и 230 В, AC) в комплекте	**L144/11**	33	2,000
Зарядное устройство для L144 (HE-Ex)	Зарядное устройство (12 В / 24 В, DC и 230 В, AC)	**L144/01**	33	0,600

Технические данные

Исполнение	**6144 (взрывозащищенный)**	**L144 (промышленное исполнение)**
Взрывозащита	Ex II 2 G EEx eib IIC T4 (зона 1 и 2)	невзрывозащищенный
Сертификаты	BVS 04 ATEX E061	
Допуск для транспортных средств	e1*72/245*95/54*3406*00 (переносная лампа) e1*72/245*95/54*3591*00 (единица)	
Материал коробки	Полиамид, ударопрочный, черный	Полиамид, ударопрочный, серый
Вид защиты	IP 65 (EN 60 529)	
Функция	продолжительный или мигающий свет основной лампы	
Сила света	> 12.000 cd	
Долгота горения	прибл. 3,5 ч	
Батарея	свинцовый акумулятор, без обслуживания; 4 В, 3,5 Ач	
Зарядное устройство	Напряжение сети: 230 В, AC, 50 Гц / 60 Гц и 12 В / 24 В DC с аварийной функцией и автоматическим отключением на транспортном средстве с 2 подводами к сети 12 В / 24 В и 230 В	

Принадлежности и запчасти

Наименование	Рисунок	Описание	Номер заказа	PS	Вес кг
Передняя шайба	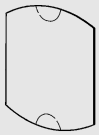 10279E00	бесцветная	**6144802580**	36	0,022
		красная	**6144806580**	36	0,022
		зеленая	**6144808580**	36	0,022
		оранжевая	**6144809580**	36	0,022
		синяя	**6144807580**	36	0,022
Крючок ремня	10280E00	из нержавеющей стали	**6144801980**	36	0,058
Лампа накаливания	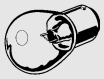 10276E00	Основная лампа; комплект из 2 штук	**6144801820**	37	0,016
	10277E00	Экономичная лампа комплект из 2 штук	**6144802820**	37	0,004
Набор батарей	10275E00	для Ex-ручного прожектора 6144	**6144801740**	37	0,490
		для Ex-ручного прожектора помышленного исполнения L144	**6144802740**	37	0,490

Чертеж (все размеры в мм) - Возможны изменения

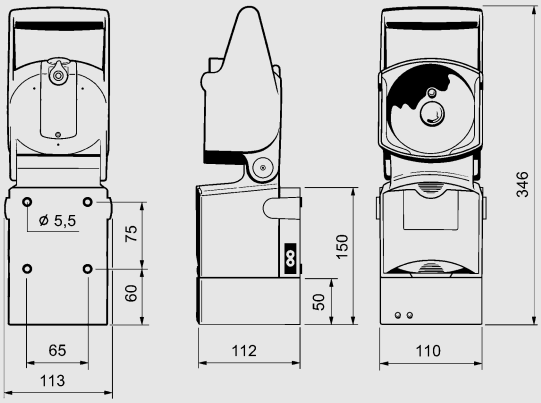

6144/11 и L144/11
Ручной прожектор с зарядным устройством

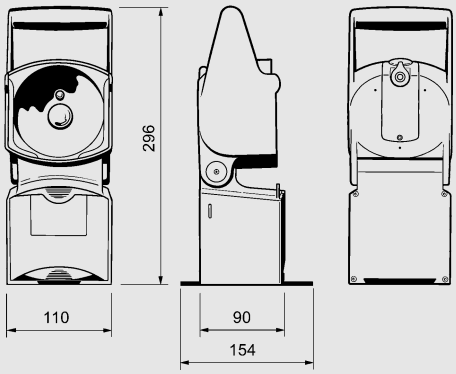

6144/10 и L144/10
Ручной прожектор без зарядного устройства

Ручной прожектор серии 6142

11220E00

- Применяется в зоне 1 и зоне 2
- Кнопка ВКЛ-СИГНАЛ-ВЫКЛ
- Контроль оюрыва нити основной лампы - автоматическое переключение на энергосберегающую лампу при обрыве спирали
- Время горения пр. 7 часов от не требующего техобслуживания свинцовогелевого аккумулятора
- На переносном прожекторе закреплен прочный поясной крюк
- Зарядное устройство для установки переносного прожектора на номинальное напряжение 12 / 24 В DC и 230 В AC (в одном устройстве), с индикатором напряжения
  - при работе от сети: функция аварийного освещения переносного прожектора в зарядном устройстве, т.е. приотказе сети переносной прожектор включается
  - при работе в автомобиле: контроль напряжения аккумулятора автомобиля; при пониженном напряжении зарядка отключается
- В наличии имеются рассеиватели разного цвета

Таблица данных

Исполнение	Описание	**Номер заказа**	PS	Вес кг
Ручной прожектор, взрывозащищенный серии 6142	Ручной прожектор без зарядного устройства	**6142/20**	33	0,900
	Ручной прожектор и зарядное устройство (12/24В DC и 220/230 В AC) в комплекте	**6142/11**	33	1,400
Зарядное устройство для ручного прожектора серии 6142	Зарядное устройство (12/24В DC и 220/230 В AC)	**6142/01**	33	0,518
Указание	- Ручной прожектор включает прозрачный рассеиватель, а также оснавную и энергесберегающую лампу - Зарядное устройство включает зарядный кабель на 230 В и 12/24 В			

Технические данные

Исполнение	**6142 (взрывозащищенный)**
Взрывозащита	Ex II 2 G EEx ib IIC T4
Сертификаты	TÜV 07 ATEX 553782 X
Конформность	CE 0032
Кнопка	на задней стенке корпуса: ВКЛ - СИГНАЛ - ВЫКЛ
Материал коробки	Полиамид, ударопрочный, черный
Вид защиты	IP 54 (EN 60 529)
Функция	Постоянный свет или мигание основной лампы
Время горения	Основная лампа: непрерывная эксплуатация: постоянно пр. 7 часов мигающий режим: мигание пр. 14 часов
Батарея	Свинцово-гелевый аккумулятор; не требует техобслуживания; 4 В; 3,5 Ач
Зарядное устройство	Сетевое напряжение: 230 В AC 50/60 Гц и 12/24 В DC с функцией аварийного освещения и автоматическим отключением при работе в автомобиле с 2 сетевыми кабелями 12/24В и 230 В

Принадлежности и запчасти

Наименование	Рисунок	Описание	Номер заказа	PS	Вес кг
Вставной рассеиватель	11310E00	прозрачный	**614280580010**	36	0,030
		красный	**614280580030**	36	0,030
		зеленый	**614280580050**	36	0,030
		оранжевый	**614280580020**	36	0,030
		синий	**614280580040**	36	0,030
Лампы	04921E00	Основная лампа (галогенная лампа накаливания), 4,0 В; 2 Вт; упаковка: 2 штуки	**614280820020**	37	0,016
	04919E00	Энергосберегающая лампа 3,7 В; 1,1 Вт; упаковка: 2 штуки	**614280820030**	37	0,035
Батарейный блок	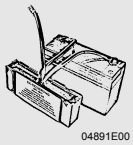 04891E00	Свинцово-гелевый аккумулятор с предохранителем; 4 В; 3,5 Ач	**614280740010**	37	0,588

Чертеж (все размеры в мм) - Возможны изменения

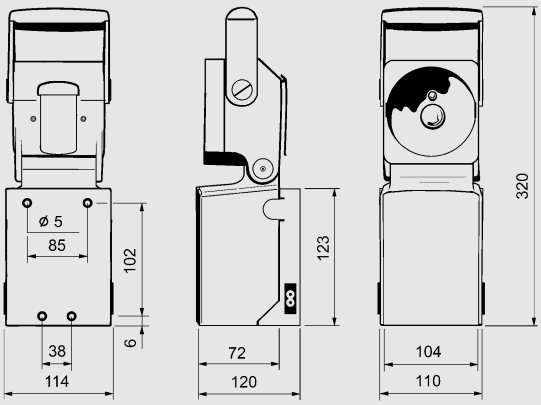

11309E00

6142 Ручной прожектор с зарядным устройством

Ремонтный фонарь серии 6149

03627E00

- Экстремально продолжительный срок службы благодаря использованию холодных катодов
- Также можно использовать в качестве станочного светильника
- Надежная защита от скатывания в рукоятке
- Блокируемый подвесной крюк
- Двойной срок службы по сравнению с люминесцентными лампами

Таблица данных

Исполнение	Номинальное напряжение	Темпер.класс при T_a = 40 °C	Темпер.класс при T_a = 50 °C	$T_{O\ макс.}$ при T_a = 40 °C	**Номер заказа**	PS	Вес кг
Ремонтный фонарь 6149, 2-ламповый	12 В AC; 50/60 Гц	T4	T4	105 °C	**6149/1-111-1200**	33	1,120
	12 В DC	T4	T4	115 °C	**6149/1-211-1200**	33	1,115
	24 В AC; 50/60 Гц	T4	T4	105 °C	**6149/1-311-1200**	33	1,120
	24 В DC	T4	T4	115 °C	**6149/1-411-1200**	33	1,115
	110-230 В AC; 50/60 Гц	T4	T4	110 °C	**6149/1-511-1200**	33	1,155
Ремонтный фонарь 6149, 4-ламповый	12 В AC; 50/60 Гц	T4	- -	105 °C	**6149/1-121-1200**	33	1,155
	12 В DC	– –	– –	- -	**6149/1-221-1200**	33	1,145
	24 В AC; 50/60 Гц	T4	- -	105 °C	**6149/1-321-1200**	33	1,155
	24 В DC	– –	– –	- -	**6149/1-421-1200**	33	1,155
	110-230 В AC; 50/60 Гц	T4	- -	120 °C	**6149/1-521-1200**	33	1,200

Дополнение номера заказа

Защитная сетка	без защитной сетки	**6149/1-. . . -. . . 0**		
	с защитной сеткой	**6149/1-. . . -. . . 1**	33	0,200
Указание	- Ремонтный фанарь поставляется скабелем длиной 5 м (другая длина по запросу) - Ремонтный фанарь поставляется без штекера и защитной сетки, стальной штекер пожайлуста указать текстом.			

Технические данные

Исполнение	**6149/1-.1 (2-ламповый)**		**6149/1-.2 (4-ламповый)**	
Взрывозащита				
Газо-взрывозащита	Ex II 2G Ex d IIC T4		Ex II 2G Ex d IIC T4	
Пыле-взрывозащита	Ex II 2 D Ex tD A21 IP 6X $T_{O\ макс.}$ * * Температура поверхности см. таблицу		Ex II 2 D Ex tD A21 IP 6X $T_{O\ макс.}$ * * Температура поверхности см. таблицу	
Сертификаты	PTB 07 ATEX 1009 IECEx PTB 07.0018		PTB 07 ATEX 1009 IECEx PTB 07.0018	
Расчетное рабочее напряжение	12 В / 24 В / 110 - 230 В AC ± 10 %; 50/60 Гц 12 В / 24 В DC ± 10 %		12 В / 24 В / 110 - 230 В AC ± 10 %; 50/60 Гц 12 В / 24 В DC ± 10 %	
Номинальный рабочий ток				
	12 В AC	0,6 A	12 В AC	1,2 A
	24 В AC	0,3 A	24 В AC	0,6 A
	12 В DC	0,7 A		
	24 В DC	0,35 A		
	110 - 254 В AC	0,037 A		
Температура окружающей среды	- 20 °C ... + 50 °C		- 20 °C ... + 40 °C	
Ламповое оснащение	2 x CCFL 320 мм, лампа с холодным катодом		4 x CCFL 320 мм, лампа с холодным катодом	
Сила света	130 люкс на расстоянии 1 м		205 люкс на расстоянии 1 м	
Световой поток	пр. 400		пр. 800	
Вид защиты	IP 66/67		IP 66/67	
Класс защиты	II		II	
Материал				
Уплотнения	NBR		NBR	
Корпусная труба	Поликарбонат		Поликарбонат	
Ручка	Алюминий		Алюминий	
Колпачок	Алюминий		Алюминий	
Резиновая рукоятка	NBR/PVC (EPDM)		NBR/PVC (EPDM)	
Подвесной крюк	NBR/PVC (EPDM)		NBR/PVC (EPDM)	
Ламповая стойка	Полиамид		Полиамид	

Принадлежности и запчасти

Наименование	Рисунок	Описание	Номер заказа	PS	Вес кг
Монтажная скоба	04880E00	Монтажная скоба из оцинкованного стального листа	**614980980010**	36	0,050
Магнитная монтажная скоба	04885E00	Монтажная скоба из оцинкованного стального листа с магнитной опорой	**614980980020**	36	0,100
Защитная сетка	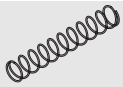 04888E00	Защитная сетка из нержавеющей стали, для дополнительной механической защиты	**614990140010**	36	0,170
Ламповая стойка с лампами, 2-ламповый	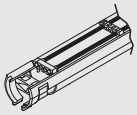 04889E00	для 6149/1-11-200 (12 В AC; 50/60 Гц)	**614980740010**	37	0,190
		для 6149/1-21-200 (12 В DC)	**614980740020**	37	0,190
		для 6149/1-31-200 (24 В AC; 50/60 Гц)	**614980740030**	37	0,190
		для 6149/1-41-200 (24 В AC)	**614980740040**	37	0,190
		для 6149/1-51-200 (110-230 В AC; 50/60 Гц)	**614980740050**	37	0,190
Ламповая стойка с лампамип, 4-ламповый	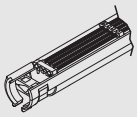 04890E00	для 6149/1-12-200 (12 В AC; 50/60 Гц)	**614980740060**	37	0,190
		для 6149/1-32-200 (24 В AC; 50/60 Гц)	**614980740080**	37	0,190
		для 6149/1-52-200 (110-230 В AC; 50/60 Гц)	**614980740100**	37	0,190
Штекер	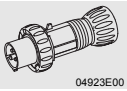 04923E00	8570/12-304 3-пол. штекер, 100 - 130 В, 50/60 Гц, 16 А	**8570025090**	10	0,420
		8570/12-306 3-пол. штекер, 200 - 250 В, 50/60 Гц, 16 А	**8570020090**	10	0,420
	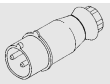 04922E00	8575/12-100 2-пол. штекер, 20 - 25 В, 16 А	**8575032090**	10	0,220
		8575/12-110 2-пол. штекер, 20 - 25 В DC, 16 А	**8575033090**	10	0,220

Чертеж (все размеры в мм) - Возможны изменения

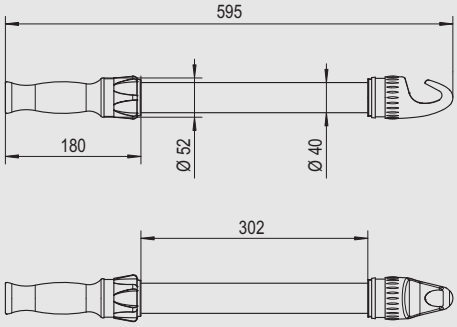

03714E00

Ремонтный фонарь без защитной сетки

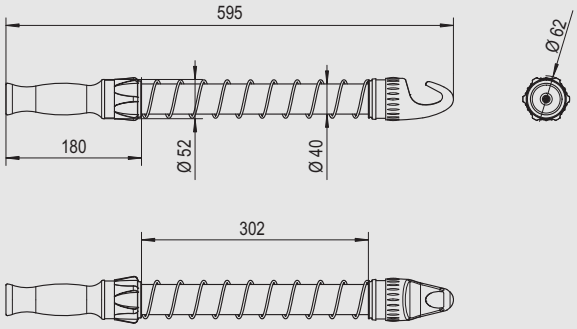

04925E00

Ремонтный фонарь с защитной сеткой

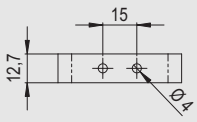

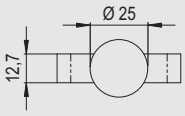

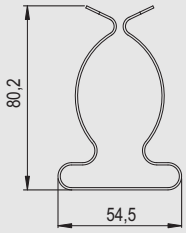

04926E00

Монтажная скоба

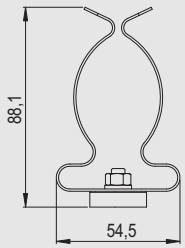

04927E00

Магнитная монтажная скоба

Ручной светильник серии 6147

01927E00

- Применяется
  - в зоне 1 и зоне 2
  - в зоне 21 и зоне 22
- Для ламп накаливания 60 Вт
- Поставляется с или без соединительной проводки
- Рукоятка из мягкой резины, усиленная алюминиевой вставкой
- Защитная коробка из стальной проволоки, оцинкованной или с пластмассовым напылением
- Защитное стекло, устойчивое к переменам температуры

Таблица данных

Исполнение	Описание	Номер заказа	PS	Вес кг
Ручной светильник	с оцинкованной защитной коробкой	**6147/2-1**	38	2,200
	с оцинкованной защитной коробкой и PVC-напылением	**6147/2-2**	38	2,628
Указание	Светильники поставляются без ламп			

Технические данные

Взрывозащита	
газо-взрывозащита	Ex II 2 G EEx ed IIC T. T4: 220 В ... 230 В; 25 Вт, 40 Вт, 60 Вт T3: 24 В / 42 В; 25 Вт, 40 Вт, 60 Вт
пыле-взрывозащита	Ex II 2 D IP 65 T145 °C
Сертификаты	
для газо-взрывозащиты	PTB 02 ATEX 2115
для пыле-взрывозащиты	PTB 02 ATEX 2115
Измерительное напряжение	24 В; 42 В; 230 В
Оснащение ламп	
Патрон ламп	E 27
Вид ламп	лампа накаливания, 25 Вт; 40 Вт или 60 Вт
Мощность ламп	25 Вт, 40 Вт, 60 Вт, ударопрочные (DIN 49.810)
Класс защиты	II (с защитной изоляцией)
Вид защиты	IP 65
Ввод проводки	M 20 с устройством снятия растягивающей нагрузки для проводки диам. 8,5 мм ... 12 мм
Соединение	Клеммы 1,5 мм^2 Внешняя оболочка из тяжелого полихлорофена или другого прочного материала. При 24 В, 42 В требуется теплоустойчивый соединительный кабель для мин. 110 °C.
Указание	Использовать только ударопрочные лампы накаливания OSRAM и RADIUM по DIN 49 810 часть 5!

Принадлежности и запчасти

Наименование	Рисунок	Описание				Номер заказа	PS	Вес кг
Лампа накаливания	04958E00	25 Вт	E 27	230 В	▽	**5126210**	37	0,042
		40 Вт	E 27	230 В	▽	**5126220**	37	0,044
		60 Вт	E 27	230 В	▽	**5126230**	37	0,030
		25 Вт	E 27	24 В	▽	**4616250**	37	0,044
		40 Вт	E 27	24 В	▽	**4616260**	37	0,042
		60 Вт	E 27	24 В	▽	**4616270**	37	0,042
		25 Вт	E 27	42 В	▽	**4616280**	37	0,032
		40 Вт	E 27	42 В	▽	**4616290**	37	0,042
		60 Вт	E 27	42 В	▽	**4616300**	37	0,042

Чертеж (все размеры в мм) - Возможны изменения

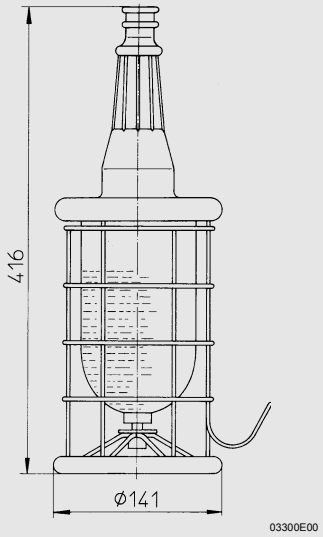

Ручной светильник, 6147